marzocchi

WWW.MARZOCCHI.COM

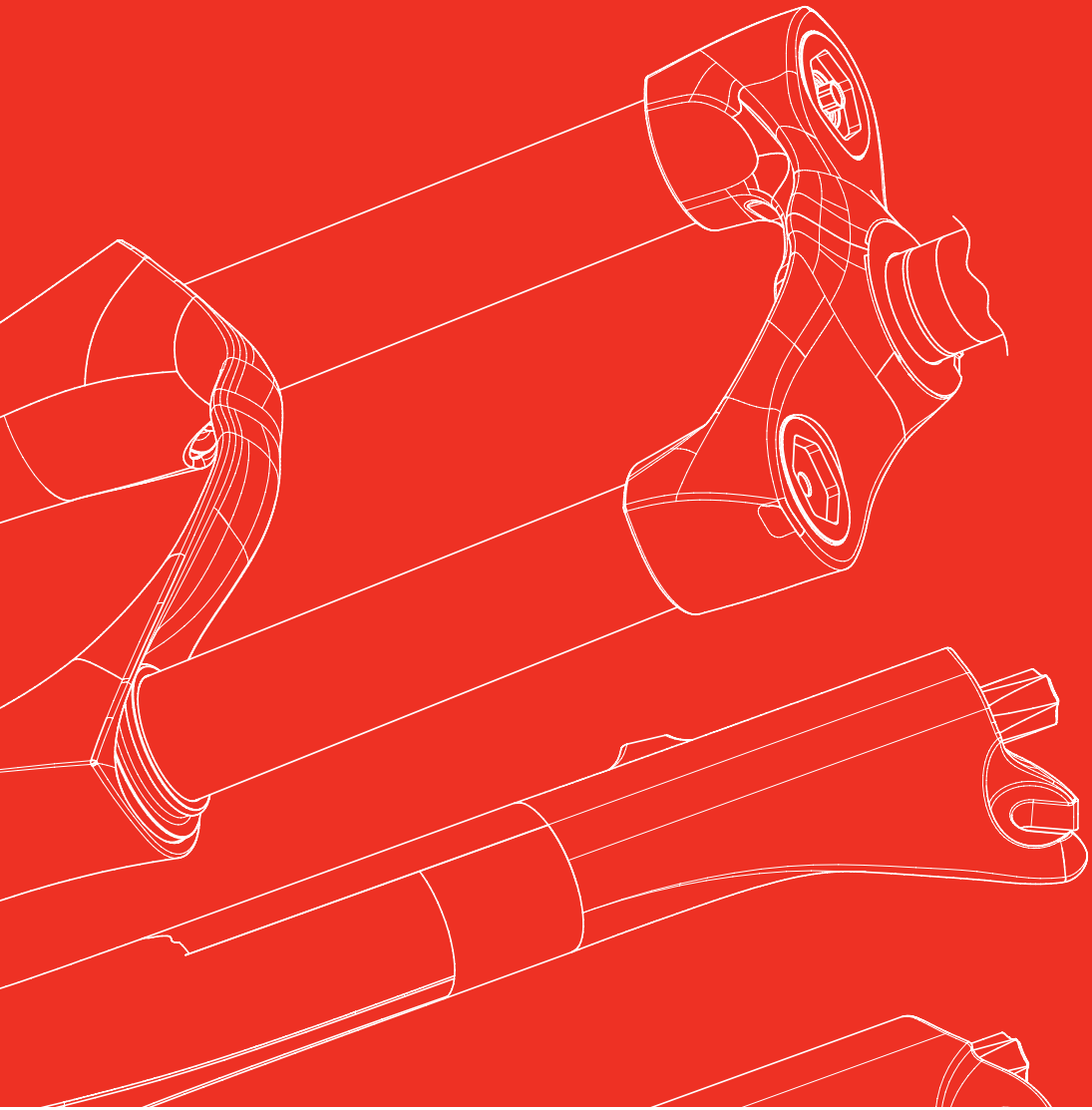

BOMBER SUSPENSION OWNER'S MANUAL 2007

INTENDED USE CHART

	TREKKING / CROSS COUNTRY	ALL MOUNTAIN / FREERIDE	4X / DIRT JUMPER	DOWNHILL / EXTREME FREERIDE
	⚠ WARNING USE ONLY FOR: • TREKKING / CROSS COUNTRY DO NOT USE FOR: • ALL MOUNTAIN / FREERIDE • 4X / DIRT JUMPER • DOWNHILL / EXTREME FREERIDE Misuse or abuse of these forks can result in fork failure, an accident, serious injury or death FOR PROPER USE INSTRUCTIONS SEE OWNERS MANUAL OR WWW.MARZOCCHI.COM PER CORRETTO UTILIZZO RIFERIRSI AL MANUALE D'USO O AL SITO WWW.MARZOCCHI.COM POUR UNE UTILISATION CORRECTE , VEUILLEZ VOUS RÉFÉRER AU MANUEL OU SUR LE SITE WWW.MARZOCCHI.COM FÜR HINWEISE ZUM RICHTIGEN EINSATZ DER PRODUKTE LESEN SIE BITTE DIE BEDIENUNGSANLEITUNG ODER SCHAUEN SIE UNTER WWW.MARZOCCHI.COM SIGA LAS INSTRUCCIONES CORRECTAS EN EL MANUAL DE USUARIO O EN WWW.MARZOCCHI.COM	⚠ WARNING USE ONLY FOR: • ALL MOUNTAIN / FREERIDE DO NOT USE FOR: • 4X / DIRT JUMPER • DOWNHILL / EXTREME FREERIDE Misuse or abuse of these forks can result in fork failure, an accident, serious injury or death FOR PROPER USE INSTRUCTIONS SEE OWNERS MANUAL OR WWW.MARZOCCHI.COM PER CORRETTO UTILIZZO RIFERIRSI AL MANUALE D'USO O AL SITO WWW.MARZOCCHI.COM POUR UNE UTILISATION CORRECTE , VEUILLEZ VOUS RÉFÉRER AU MANUEL OU SUR LE SITE WWW.MARZOCCHI.COM FÜR HINWEISE ZUM RICHTIGEN EINSATZ DER PRODUKTE LESEN SIE BITTE DIE BEDIENUNGSANLEITUNG ODER SCHAUEN SIE UNTER WWW.MARZOCCHI.COM SIGA LAS INSTRUCCIONES CORRECTAS EN EL MANUAL DE USUARIO O EN WWW.MARZOCCHI.COM	⚠ WARNING USE ONLY FOR: • 4X / DIRT JUMPER DO NOT USE FOR: • ALL MOUNTAIN / FREERIDE • DOWNHILL / EXTREME FREERIDE Misuse or abuse of these forks can result in fork failure, an accident, serious injury or death FOR PROPER USE INSTRUCTIONS SEE OWNERS MANUAL OR WWW.MARZOCCHI.COM PER CORRETTO UTILIZZO RIFERIRSI AL MANUALE D'USO O AL SITO WWW.MARZOCCHI.COM POUR UNE UTILISATION CORRECTE , VEUILLEZ VOUS RÉFÉRER AU MANUEL OU SUR LE SITE WWW.MARZOCCHI.COM FÜR HINWEISE ZUM RICHTIGEN EINSATZ DER PRODUKTE LESEN SIE BITTE DIE BEDIENUNGSANLEITUNG ODER SCHAUEN SIE UNTER WWW.MARZOCCHI.COM SIGA LAS INSTRUCCIONES CORRECTAS EN EL MANUAL DE USUARIO O EN WWW.MARZOCCHI.COM	
TXC	•			
CORSA	•			
XC RETRO	•			
MX	•			
MZ	•			
ALL MOUNTAIN		•		
Z1		•		
4X			•	
DIRT JUMPER			•	
66				•
888				•
SUPER T				•

Table 1 - *Intended use chart*

GENERAL WARNING

IT	USO DEL MANUALE	4
EN	USE OF THE MANUAL	8
FR	EMPLOI DU PRESENT MANUEL	12
DE	BENUTZUNG DES HANDBUCHS	16
ES	USO DEL MANUAL	20
DA	ANVENDELSE AF DENNE VEJLEDNING	24
EL	ΡΗΣΗ ΤΟΥ ΕΓΧΕΙΡΙΔΙΟΥ	28
NL	GEBRUIK VAN DE HANDLEIDING	33
PT	USO DESTE MANUAL	37
FI	OHJEKIRJAN KÄYTTÖ	41
SV	ANVÄNDNING AV BRUKSANVISNINGEN	45

IT

I. USO DEL PRESENTE MANUALE

I.I Avvertenze generali

ATTENZIONE!

Il mancato rispetto delle istruzioni e delle avvertenze contenute nel presente manuale può comportare un malfunzionamento del prodotto, incidenti e conseguenti infortuni gravi o mortali.

- Leggere attentamente, comprendere e seguire scrupolosamente le istruzioni contenute nel presente manuale, che costituisce parte integrante del prodotto e deve essere conservato in un luogo sicuro per poter essere consultato in futuro[1].
- Ricordarsi che l'installazione, la manutenzione e la riparazione del sistema di sospensione richiedono competenze tecniche, strumenti adeguati ed esperienza. Una semplice e generica attitudine alla meccanica può non essere sufficiente per una corretta esecuzione dell'installazione, manutenzione o riparazione del sistema di sospensione. Se non si è certi delle proprie capacità, far eseguire l'installazione e/o la manutenzione del sistema di sospensione solo presso un Centro di Assistenza autorizzato Marzocchi. Una installazione, manutenzione o riparazione incorretta del sistema di sospensione può causare incidenti con conseguenti lesioni gravi o mortali.
- Il mancato rispetto delle istruzioni e delle avvertenze contenute nel presente manuale può comportare un malfunzionamento del prodotto, incidenti e conseguenti infortuni gravi o mortali.
- All'interno del presente manuale, vengono fatti riferimenti continui alla possibilità che si verifichino "incidenti". Qualsiasi incidente potrebbe provocare la perdita di controllo della bicicletta, danni alla bicicletta o ai suoi componenti e, cosa ancor più grave, infortuni gravi o mortali per il ciclista o i passanti.
- Il presente manuale non intende spiegare il montaggio/smontaggio dalla bicicletta della forcella, della ruota, degli organi di sterzo e di qualunque altro componente direttamente o indirettamente connesso alla sospensione ma non facente parte della stessa.

ATTENZIONE!

Le descrizioni precedute da questo simbolo, contengono informazioni, prescrizioni o procedure che, se non seguite correttamente, possono comportare danni o malfunzionamento della forcella, danni ambientali, incidenti, infortuni gravi o mortali.

NOTA

Le descrizioni precedute da questo simbolo contengono informazioni o procedure consigliate dalla MARZOCCHI per un utilizzo ottimale della forcella.

- Per qualsiasi richiesta di informazioni sul trattamento, la manutenzione o l'uso del sistema di sospensione, contattare direttamente il Centro di Assistenza Marzocchi più vicino. L'elenco dei centri di assistenza è inserito al termine del presente manuale o può essere consultato all'indirizzo internet www.marzocchi.com.
- L'utilizzatore di questo prodotto Marzocchi riconosce ed accetta i rischi legati alla conduzione di un mezzo, che comprendono, fra l'altro, il rischio di rottura di un componente del sistema di sospensione che potrebbe provocare incidenti e conseguenti lesioni gravi o mortali. Acquistando ed utilizzando questo prodotto Marzocchi, l'utilizzatore riconosce ed accetta espressamente, volontariamente e deliberatamente tali rischi, incluso, fra l'altro, il rischio di negligenza attiva o passiva da parte della Marzocchi, o di difetti nascosti, latenti o manifesti del prodotto. L'utilizzatore accetta altresì di sollevare la Marzocchi ed i suoi distributori e rivenditori da qualsiasi responsabilità per eventuali danni, nei limiti consentiti dalla legge.

I.II Norme generali di sicurezza

I sistemi di sospensione Marzocchi sono progettati per diversi stili di guida. Alcuni sono concepiti solo per assorbire gli urti prodotti da un fondo stradale irregolare ed offrire al ciclista un maggior controllo della bicicletta, mentre altri soddisfano scopi diversi. Scegliere ed utilizzare il sistema di sospensione più adatto al proprio stile di guida. Leggere e rispettare le "Istruzioni sull'uso previsto" contenute nel presente manuale. La scelta sbagliata o l'uso incorretto della forcella potrebbe causare incidenti con conseguenti lesioni gravi o mortali.

[1]MARZOCCHI si riserva il diritto, a sua discrezione, di apportare modifiche ai prodotti, in qualsiasi momento e senza preavviso.

Non dimenticare che esistono rischi associati ad ogni stile di guida: “downhill”, “freeride”, “cross-country”, “marathon”, “trekking”, “dirt jumping” e “urban style”. La pratica di uno qualsiasi di tali stili potrebbe provocare infortuni gravi o mortali. Occorre apprendere come andare in bicicletta, senza andare oltre le proprie capacità ed i propri limiti, utilizzando un equipaggiamento di sicurezza appropriato ed assicurandosi che lo stesso sia in perfette condizioni.

La vita dei prodotti Marzocchi dipende da una serie di fattori, quali lo stile e le condizioni di guida. In generale, impatti, cadute, un uso improprio o aggressivo del mezzo possono compromettere l’integrità strutturale del sistema di sospensione e ridurre in modo significativo la sua durata. Inoltre, nel tempo, il sistema di sospensione è soggetto a usura. Pertanto è consigliabile far controllare regolarmente la bicicletta da un meccanico specializzato per individuare perdite d’olio, crepe, scheggiature, deformazioni o altri segni di usura (si consiglia l’uso di liquidi penetranti o altri agenti visivi per l’individuazione delle rotture). Se al controllo si evidenziano deformazioni, rotture, danni conseguenti ad urti o sollecitazioni o parti piegate, di qualunque entità essi siano, occorre sostituire **immediatamente** il componente; anche l’usura eccessiva comporta **l’immediata** sostituzione del componente. La frequenza dei controlli dipende da vari fattori; concordare con un Rappresentante Autorizzato Marzocchi il programma migliore adatto alle proprie esigenze. I ciclisti con peso corporeo di 82 kg (180 lbs) o superiore devono prestare maggior attenzione e far ispezionare la bicicletta per il controllo di fessurazioni, perdite, deformazioni o altri segni di sollecitazione eccessiva più frequentemente rispetto a persone di peso inferiore. Verificare col proprio meccanico di fiducia se le forcelle scelte sono adeguate all’uso previsto e concordare con lo stesso la frequenza dei controlli.

Accertarsi che il programma di manutenzione periodica sia accuratamente rispettato. Ricordare che se le procedure di manutenzione e riparazione contenute nel presente manuale non sono eseguite correttamente potrebbe verificarsi un incidente.

Il simbolo ⚠ denota azioni da intraprendere con la massima cautela per evitare incidenti.

Non apportare alcuna modifica a nessun elemento del sistema di sospensione.

I componenti del sistema di sospensione Marzocchi sono progettati come un unico sistema integrato. Per non compromettere la sicurezza, le prestazioni, la durata ed il funzionamento del prodotto, e per non far decadere la garanzia, non sostituire i componenti Marzocchi con altri non originali.

Le parti piegate o danneggiate in seguito ad un incidente o a qualsiasi altro urto non devono essere raddrizzate ma sostituite immediatamente con parti di ricambio originali Marzocchi.

Quando si utilizza un porta-biciclette (montato a tetto o sul retro dell’autoveicolo), assicurarsi che il sistema di fissaggio a sgancio rapido sia completamente allentato prima dell’installazione o della rimozione della bicicletta. Assicurarsi inoltre che la bicicletta sia installata o rimossa dal supporto in posizione perfettamente verticale. Il mancato allentamento del sistema di fissaggio a sgancio rapido o l’inclinazione della bicicletta durante l’installazione o la rimozione dal supporto potrebbe produrre graffi, piegamenti o altri danni alla sospensione.

Un urto, a qualsiasi velocità, contro strutture aeree quali garage, ponti, alberi o altri ostacoli mentre la bicicletta è fissata al porta-biciclette dell’autoveicolo, potrebbe danneggiare le forcelle. In questo caso è necessario far ispezionare la sospensione da un Centro di Assistenza autorizzato Marzocchi **prima** di usare nuovamente la bicicletta.

Non spruzzare mai acqua pressurizzata contro la bicicletta. Anche il getto d’acqua di un piccolo tubo da giardino potrebbe attraversare le guarnizioni di tenuta e penetrare nelle forcelle Marzocchi, compromettendone il funzionamento. Lavare la bicicletta e le forcelle Marzocchi con acqua e sapone neutro.

Indossare sempre un casco di protezione certificato ANSI, SNELL o CE di misura adeguata e ben allacciato; usare inoltre tutto l’equipaggiamento di sicurezza necessario al proprio stile di guida. In caso di utilizzo della bicicletta sul bagnato, ricordare che la potenza dei freni e l’aderenza dei pneumatici sul terreno diminuiscono notevolmente. Risulta pertanto più difficile controllare e arrestare la bicicletta. Prestare un’attenzione particolare quando si guida su un fondo bagnato per evitare incidenti.

Evitare di andare in bicicletta di notte in quanto si è meno visibili nel traffico e risulta più difficile percepire eventuali ostacoli presenti sul percorso. In caso di guida notturna, dotare la bicicletta di fanale anteriore e posteriore. Indossare inoltre indumenti comodi e che rendano visibili nel traffico come, ad esempio, indumenti dai colori accesi, luminosi o fluorescenti.

IT

I.III Prima di ogni utilizzo

ATTENZIONE!

Non utilizzare la bicicletta se non ha superato i controlli preliminari contenuti in questo paragrafo. correggere qualsiasi anomalia prima di utilizzare la bicicletta.

- Controllare che le forcelle non presentino perdite o tracce di olio, il che è sintomatico di un problema. Capovolgere la bicicletta per controllare eventuali perdite d'olio in punti quali la testa di sterzo.
- Controllare che tutte le parti della forcella e della bicicletta, inclusi, ad esempio, freni, pedali, manopole, manubrio, telaio e sella, siano in condizioni ottimali ed indicati all'uso.
- Controllare che nessun componente del sistema di sospensione o della bicicletta risulti piegato, danneggiato o in qualche modo deformato.
- Assicurarsi che tutti i dispositivi di fissaggio a sgancio rapido, i dadi e le viti siano regolati correttamente. Far rimbalzare la bicicletta sul terreno per accertarsi che nessun particolare sia allentato o svitato.
- Assicurarsi che le ruote siano centrate perfettamente. Far girare le ruote e verificare che non oscillino e che non vi sia alcun contatto con gli steli della forcella o i pattini dei freni durante la rotazione.
- Assicurarsi che tutti i cavi e gli altri componenti dell'impianto freni siano in posizione corretta e che l'impianto funzioni correttamente.
- Assicurarsi che i pneumatici siano gonfiati alla giusta pressione e che il battistrada o le pareti laterali non siano in alcun modo danneggiati.
- Verificare che i catarifrangenti siano puliti, in posizione corretta e fissati saldamente.
- Leggere e attenersi alle istruzioni ed avvertenze fornite con la bicicletta.
- Rispettare le leggi e le disposizioni in vigore nel paese di utilizzo della bicicletta; osservare sempre tutti i segnali stradali, le insegne e le disposizioni durante la corsa.

II. ISTRUZIONI SULL'USO PREVISTO

II.I Scegliere la forcella più indicata al proprio stile di guida

Le forcelle Marzocchi sono tra i sistemi di sospensione più duraturi ed avanzati tecnologicamente sul mercato. Tuttavia non è possibile abusare od utilizzare in maniera impropria nessun tipo di sospensione, in quanto questo può provocare danni, anche dopo un breve utilizzo.

é fondamentale scegliere la forcella più indicata al proprio stile di guida e che questa venga utilizzata in modo corretto.

ATTENZIONE!

Il montaggio incorretto della forcella sul telaio potrebbe comportare un malfunzionamento della stessa con conseguente perdita di controllo della bicicletta e possibili lesioni gravi o mortali per il ciclista. Inoltre, il montaggio incorretto della forcella sul telaio potrebbe invalidare la garanzia fornita con la sospensione.

II.I.I Identificazione del proprio stile di guida

Trekking/Cross-Country: percorsi lungo piste collinose, dove si possono incontrare piccoli ostacoli, quali, ad esempio, sassi, radici o avvallamenti. Il Trekking/Cross-Country non prevede salti o "drops" (salti da rocce, tronchi d'albero o sporgenze) da nessuna altezza. Queste forcelle possono essere utilizzate solo con pneumatici progettati appositamente per questo stile e con freni a disco, su cerchio o lineari a leva. Eventuali dinamo ed portaborse devono essere fissati ai punti di montaggio predisposti sulla forcella.

All Mountain/Freeride: lo possono praticare solo ciclisti esperti, poiché prevede discese ripide, grandi ostacoli e salti di media portata. Queste forcelle devono essere utilizzate **solo** con freni a disco, telai, ruote ed altri componenti progettati appositamente per questo stile. I freni a disco devono essere fissati ai punti di montaggio appositamente predisposti sulla forcella. Non effettuare modifiche sulla forcella per collegare altri elementi.

4X/Dirt Jumper: questo stile di guida tipo "BMX" o "motocross" è solo per i più esperti e comporta salti da un dosso all'altro. Prevede inoltre il "superamento" di "ostacoli urbani", cioè costruiti dall'uomo o di altre strutture fisse o la corsa lungo una pista costituita da ostacoli di terra che il ciclista deve superare saltando o curvando ad andatura veloce. Queste forcelle devono essere utilizzate **solo** con freni a disco, telai, ruote ed altri componenti progettati appositamente per questo stile. I freni a disco devono essere fissati ai punti di montaggio appositamente predisposti sulla forcella. Non effettuare modifiche sulla forcella per collegare altri elementi.

Extreme Freeride/Downhill: questa disciplina è esclusivamente per ciclisti professionisti o veramente esperti. Prevede salti relativamente alti o "drops" e il superamento di grandi ostacoli come massi, tronchi d'albero a terra o buche. Queste forcelle devono essere utilizzate solo con freni a disco, telai, ruote ed altri componenti progettati appositamente per questo stile. I freni a disco devono essere fissati ai punti di montaggio appositamente predisposti sulla forcella. Non effettuare modifiche sulla forcella per collegare altri elementi.

ATTENZIONE!

Pedalare SOLO nel tipo di percorso adatto al proprio stile di guida.

II.I.II Scelta della forcella più indicata al proprio stile in base alla tabella "Intended use chart"

Scegliere la forcella corrispondente al proprio stile di guida utilizzando la tabella "intended use chart" (**Tabella 1**, pag.2). Contattare il rivenditore Marzocchi o direttamente la Marzocchi in caso di dubbi sulla scelta della forcella corretta.

II.I.III Guidare correttamente - non usare in modo improprio la forcella

Non utilizzare la forcella in modo improprio. Apprendere come pedalare compatibilmente con le proprie capacità. Anche solo poche ore di utilizzo inappropriato possono portare la forcella ad un grado di usura equivalente a quello di anni di normale utilizzo. Apprendere come superare gli ostacoli lungo il percorso. L'urto contro ostacoli come rocce, alberi e concavità comporta sollecitazioni della forcella per le quali non è stata progettata. Anche l'atterraggio improprio dopo un salto sottopone la forcella a sollecitazioni che non è in grado di assorbire. Salti o balzi sono consentiti solo nel caso in cui siano disponibili passerelle o rampe di discesa che aiutino la bicicletta ad assorbire le forze di impatto, e che entrambe le ruote tocchino terra nello stesso momento. Qualunque altro tipo di atterraggio è pericoloso, e può provocare incidenti o il danneggiamento del prodotto. Accertarsi che la pendenza e la lunghezza della passerella o della rampa di discesa siano adeguate all'altezza dalla quale si salta o ci si lancia e alle proprie capacità.

ATTENZIONE!

Errori nel superamento di ostacoli lungo il percorso, o errori di atterraggio dopo un salto o un lancio possono provocare la rottura della forcella, con conseguente perdita di controllo della bicicletta ed incidenti gravi o mortali per il ciclista.

ATTENZIONE!

Le forcelle richiedono costanti controlli ed interventi di manutenzione. Più aggressivo è lo stile, più frequenti devono essere i controlli e la manutenzione delle forcelle. Se le forcelle risultano anche solo lievemente danneggiate, rivolgersi IMMEDIATAMENTE ad un Centro di Riparazione Autorizzato Marzocchi per far revisionare il sistema di sospensione prima di un nuovo utilizzo.

NOTA

Anche le forcelle costruite con i più solidi materiali possono deteriorarsi se usate in modo improprio! L'uso estremo può causare il deterioramento o la rottura anche dei particolari più resistenti!

EN

I. USE OF THIS MANUAL

I.I General warnings

WARNING!

Failure to follow the warnings and instructions could result in failure of the product, an accident, personal injury or death.

- Carefully read, understand and follow the instructions given in this manual. It is an essential part of the product. Keep it in a safe place for future reference[1].
- Please be advised that suspension system installation, service and repair tasks require specialized knowledge, tools and experience. General mechanical aptitude may not be sufficient to properly install, service or repair your suspension system. If you have any doubt whatsoever regarding your ability to properly service or repair your suspension system, please have your suspension system installed and/or serviced by an authorized Marzocchi Service Center. Improper installation, service or repair can result in an accident, resulting in personal injury or death.
- Failure to follow warnings and instructions provided in this manual could result in failure of the product, resulting in an accident, personal injury or death.
- Please note that throughout this manual, reference is made that “an accident” could occur. Any accident could result in loss of bicycle control, damage to your bicycle or its components, and more importantly, cause you or a bystander to sustain severe personal injury or death.
- This manual does not explain how to assemble or disassemble the fork from the bicycle, the wheel, the steering set, or any other component directly or indirectly associated with the fork that is not actual a part of the fork.

WARNING!

Descriptions preceded by this symbol contain information, instructions, or procedures, which, if not followed, can result in damage or malfunction of the fork, damage to the environment, an accident, personal injury or death.

REMEMBER

Descriptions preceded by this symbol contain information, or procedures recommended by MARZOCCHI for optimum use of the fork.

- If you have any questions regarding the care, maintenance or use of your suspension system, please contact your nearest Marzocchi service center directly. A list of service centers can be found at the end of this manual or on the Internet at www.marzocchi.com.
- The user of this Marzocchi product expressly recognizes and agrees that there are risks inherent in motorcycle riding, including but not limited to the risk that a component of your suspension system can fail, resulting in an accident, personal injury or death. By his/her purchase and use of this Marzocchi product, the user expressly, voluntarily and knowingly accepts and assumes these risks, including but not limited to the risk of passive or active negligence of Marzocchi or hidden, latent or obvious defects in the product, and agrees to hold Marzocchi, its distributors and retailers harmless to the fullest extent permitted by law against any resulting damages.

I.II General safety recommendations

Marzocchi Suspension Systems are designed for different riding styles. Some are designed to only absorb the shocks of an uneven road surface in order to give the rider more control over his bicycle. Others are designed for other purposes. You must select and use the correct suspension system for your style of riding. Read and follow the “Intended Use Instructions” in this manual. Failure to select and properly use the correct fork could result in an accident, personal injury or death.

Please note that there are inherent risks associated with downhill, freeride, cross-country, marathon, trekking, dirt jumping, and urban style riding. Severe injury or death could result from these riding styles. Learn how to ride, never ride beyond your capabilities, be sure to use the proper safety equipment, and be sure that all your riding equipment is in excellent condition.

The lifespan of Marzocchi products depends on many factors, such as riding style and riding conditions. Impacts, falls, improper use, or harsh use in general, may compromise the structural integrity of the suspension system and significantly reduce its lifespan. The suspension

[1]Marzocchi reserves the right, in its sole discretion, to make changes to the product at any time and without prior notice.

system is also subject to wear over time. Please have your bicycle regularly inspected by a qualified mechanic for any oil leaks, cracks, chips, deformation, or other signs of fatigue (use of penetrating fluid or other visual enhancers to locate cracks is recommended). If the inspection reveals any deformation, cracks, impact marks, stress marks or bent parts, no matter how slight, **immediately** replace the component; components that have experienced excessive wear also need **immediate** replacement. The frequency of inspection depends on many factors; check with your Authorized Marzocchi Representative to select a schedule that is best for you. If you weigh 82 kg/180 lbs or more, you must be especially vigilant and have your bicycle inspected more frequently (than someone weighing less than 82 kg/180 lbs.) for any evidence of cracks, leaks, deformation, or other signs of fatigue or stress. Check with your mechanic to discuss whether your forks are suitable for your use, and to determine the frequency of inspections.

Be sure that the periodic maintenance schedule is strictly followed.

Please be advised that if the maintenance and repair procedures provided in this manual are not properly performed, or the other instructions in this manual are not followed, an accident could occur.

The symbol ⚠ calls attention to the tasks which must be performed with extreme care to avoid an accident.

Never make any modifications whatsoever to any component of the suspension system.

The components of Marzocchi's suspension system are designed as a single integrated system. To avoid compromises in terms of safety, performance, durability and function, and to prevent voiding of the warranty, do not substitute Marzocchi components with components manufactured by other companies.

Parts that have been bent or otherwise damaged in an accident, or as a result of any other impact, must not be re-straightened. They must be replaced immediately with original Marzocchi parts.

When using a bicycle carrier (automobile roof rack or rear-hitch mount), be sure to fully loosen the quick release fastener on the carrier when mounting or removing your bicycle. Additionally, be sure to always keep your bicycle in a vertical position when mounting or removing your bicycle to and from the bicycle carrier. Failure to fully loosen the quick release fastener, or any bending action while mounting or removing your bicycle to and from the carrier, could result in scratching, bending, or otherwise damaging your suspension system.

Damage to your forks can occur if your bicycle strikes, at any speed, any overhead object, such as a parking garage, bridge, tree limb or other abutment, while attached to a bicycle carrier. In the event of such occurrence, have your forks inspected by an authorized Marzocchi Service Center before you ride.

Never spray your bicycle with water under pressure. Pressurized water, even from the nozzle of a small garden hose, can pass under seals and enter your Marzocchi forks, thereby affecting its operation. Wash your bicycle and Marzocchi forks by wiping them down with water and neutral soap.

Always wear a properly fitted and fastened bicycle helmet, that has been approved by ANSI, SNELL or CE, and any other safety equipment necessary for your riding style.

When riding in wet conditions, remember that the stopping power of your brakes is greatly reduced and that the adherence of the tires on the ground is considerably reduced. This makes it harder to control and stop your bicycle. Extra care is required when riding your bicycle in wet conditions to avoid an accident.

Avoid biking at night because it is more difficult for you to be seen by traffic, and it is more difficult for you to see obstructions on the ground. If you do ride at night, you should equip your bicycle with and use a headlight and a taillight. Wear clothes that are snug-fitting and that make you visible to traffic, such as neon, fluorescent, or other bright colors.

EN

I.III Before every ride

WARNING!

Do not ride your bicycle if it does not pass this pre-ride test. correct any condition before you ride.

- Check your forks for any leaks or other evidence of oil, which is indicative of a problem with your forks. Be sure to turn your bicycle upside down to check areas such as the underside of the crown for evidence of an oil leak.
- Be sure that all components of you forks, and the remainder of your bicycle, including, but not limited to, your brakes, pedals, handgrips, handlebars, frame, and seating system, are in optimum condition and suitable for use.
- Be sure that none of the components of your suspension system, or the remainder of your bicycle, are bent, deformed, cracked, chipped, out of aliment, or otherwise damaged.
- Check to be sure that all quick release fasteners, nuts and bolts are properly adjusted. Bounce the bicycle on the ground while listening and looking for anything that may be lose.
- Be sure that your wheels are perfectly centered. Spin the wheels to be sure that they do not wobble up and down or from side to side, and that they do not make contact with the fork legs or brake pads while rotating.
- Be sure that all cables and other components of your braking system are in their proper position, properly adjusted and that your braking system is functioning properly.
- Be sure that your tires are inflated to the correct pressure and that there is no damage whatsoever in the tread or sidewall of the tire.
- Check all reflectors to make sure that they are clean, straight, and securely mounted.
- Be sure to read and follow all the instructions and warnings that originally accompanied your bicycle.
- Learn and follow the local bicycle laws and regulations, and obey all traffic signals, signs and laws while you ride.

II. INTENDED USE INSTRUCTIONS

II.I Select the correct riding style

Marzocchi suspension forks are among the most durable and technologically advanced forks on the market today. However, no fork can withstand misuse, abuse or improper use that, over a short period of time, can cause your forks to fail when you least expect it.

It is critical that you select and use the fork that is appropriate for your riding style, and that you use the fork properly.

WARNING!

Failure to properly match the forks to your frame could cause the forks to fail, resulting in a loss of control of the bicycle, and possible serious injury or death to the rider. In addition, improperly matching your forks to your frame will void the forks' warranty.

II.I.I Identify your riding style

Trekking/Cross-Country: Riding along hilly trails where some bumps and smaller obstacles, such as rocks, roots, or depressions, may be encountered. Trekking/Cross-Country riding does not include jumps or "drops" (riding off rocks, fallen trees or ledges) from any height. These forks must be used with tires specifically designed for trekking/cross country riding, and disk, rim or linear pull brakes. You should only attach generators and racks, if any, to the designated mounting points provided on the forks.

All Mountain/Freeride: This riding style is for skilled riders, and involves steep, aggressive slopes, large obstacles, and moderate jumps. Freeride forks should be used **only** with disk brakes, and those frames, wheels and other components specifically designed for this riding style. The disk brakes must be attached to the designated mounting points provided on the fork. Never make any modification to your fork when attaching any equipment.

4X/Dirt Jumper: This "BMX" or "motocross" style of riding is only for the most skilled riders, and involves jumping from one mound of dirt to another. It also includes riding over and around "urban obstacles" such as man-made, or other concrete, structures, or racing on a track consisting of jumps made from mounds of dirt which the rider must negotiate by jumping or turning at speed. These forks should only be used with disk brakes, and those frames, wheels and other components specifically designed for this riding style. The disk brakes must be attached to the designated mounting points provided on the fork. Never make any modification to

your fork when attaching any equipment.

Extreme Freeride/Downhill: This discipline is only for professional or highly skilled riders. It includes relatively high jumps or "drops' and negotiating larger obstacles such as boulders, fallen trees, or holes. These forks should be used **only** with disk brakes, and those frames, wheels and other components specifically designed for this riding style. The disk brakes must be attached to the designated mounting points provided on the fork. Never make any modification to your fork when attaching other equipment.

WARNING!

Ride ONLY in areas specifically designated for your riding style.

II.I.II Choice of the fork most indicated for personal style on the basis of the "Intended use chart"

Referring to the table called «intended use chart» (**Table 1**, page 2), select the fork that is appropriate for your riding style. Please see your Marzocchi retailer, or contact Marzocchi directly, if you require assistance in selecting the correct fork.

II.I.III Ride Properly - Do Not Misuse or Abuse of Your Forks

Never abuse or misuse your forks. Learn how to ride, and always ride within your abilities. An out-of-control ride puts the equivalent of years of hard use on your forks after only a few rides. Learn how to properly flow around obstacles on the trail. Hitting obstacles such as rocks, trees or holes straight-on puts forces on your fork it was not designed to absorb. Landing improperly after a jump or drop also puts forces on your fork it was not designed to absorb. You should only perform jumps or drops when a transition, or down ramp, is available to help your bicycle absorb the impact forces generated during the landing by having both wheels smoothly make contact with the transition, or down ramp, at the same time. Any other type of landing is dangerous, as it could result in a component part failure and an accident. The steepness and length of the transition, or down ramp depends on the height from which you jump or drop. Every situation is different for every rider, so consult with an experienced rider before attempting any jump or drop.

WARNING!

Failure to properly flow around obstacles on the trail, or failure to properly land after a jump or drop, could cause your forks to fail, resulting in a loss of bicycle control, serious injury, or death to the rider.

WARNING!

Your forks require regular maintenance and repair. The harder you ride, the more often you must inspect and perform maintenance on your forks. If your forks are leaking, bent, deformed, cracked, or chipped, no matter how slight, immediately have a Certified Marzocchi Repair Center inspect the forks before you ride again.

REMEMBER

Even forks made out of solid metal will fail if they are misused, abused, or improperly used! Extreme use can eventually wear out and break even the strongest components.

FR

I. EMPLOI DU PRESENT MANUEL

I.I Avertissements generaux

ATTENTION!

Le non-respect des procédures et des avertissements indiqués dans le présent manuel peut endommager le produit ou provoquer des accidents, des lésions graves voire la mort du cycliste.

- Lisez attentivement, comprenez et suivez rigoureusement les instructions de ce manuel qui fait partie intégrante du produit et doit être conservé à portée de main, en sûreté, pour être consulté à tout moment[1].
- Rappelez-vous toujours que l'installation, l'entretien et la réparation du système de suspension requièrent des connaissances spécifiques, des outils adaptés et de l'expérience. De simples notions générales de mécanique peuvent s'avérer insuffisantes pour installer et réparer correctement le système de suspension. L'installation et/ou l'entretien du système de suspension doivent être effectués seulement par un Centre d'Assistance autorisé Marzocchi. L'installation, l'entretien et la réparation incorrects du système de suspension peuvent occasionner des accidents, des lésions graves ou mortelles.
- Le non-respect des instructions d'utilisation et d'entretien et des avertissements de sécurité contenus dans ce manuel peut occasionner des accidents, des lésions graves voire la mort.
- A l'intérieur de ce manuel, vous trouvez des références continues à la possibilité qui un « accident » se produit. Tout accident peut entraîner la perte de contrôle du vélo et provoquer l'endommagement de celui-ci ou de ses composants ou, pire que tout, des lésions graves ou mortelles pour le cycliste ou pour les passants.
- Ce manuel n'a pas pour objectif d'expliquer le montage et le démontage sur le cadre du vélo de la fourche, de la roue, des organes de direction ou de tout autre composant lié directement ou indirectement à la suspension sans, toutefois, faire partie de celle-ci.

ATTENTION!

Les descriptions précédées de ce symbole contiennent des informations, des instructions ou des procédures qui, si elles ne sont pas respectées, peuvent endommager la fourche ou en causer un mauvais fonctionnement, nuire à l'environnement ou occasionner des accidents (même mortels).

NOTE

Les descriptions précédées de ce symbole contiennent des informations, des instructions ou des procédures conseillées par MARZOCCHI pour une meilleure utilisation de la fourche.

- En cas de doute concernant les soins, l'entretien ou l'utilisation du système de suspension, il convient de contacter directement le Centre d'Assistance le plus proche. Vous pouvez localiser ce centre d'assistance en consultant la liste des revendeurs jointe à ce manuel ou à l'adresse Internet www.marzocchi.com.
- L'utilisateur de ce produit Marzocchi reconnaît avoir pris connaissance et accepté les risques liés à la conduction du vélo qui incluent, mais non limités à ceux-ci, le risque de rupture d'un composant du système de suspension qui pourrait provoquer des accidents, des lésions graves voire la mort. Avec l'achat et l'emploi de ce produit Marzocchi, l'utilisateur reconnaît avoir pris connaissance et qu'il accepte expressément, volontairement et sans conditions ces risques qui incluent, mais non limités à ceux-ci, le risque de négligence active ou passive de la société Marzocchi ou de vices cachés, latents ou apparents du produit. L'utilisateur accepte en outre de dégager la société Marzocchi et ses distributeurs et revendeurs de toute responsabilité pour d'éventuels dommages dans les limites prévues par la loi.

I.II Normes générales de sécurité

Les systèmes de suspension Marzocchi sont conçus pour des styles de conduite différents. Quelques-uns sont projetés seulement pour absorber les chocs produits par un fond routier irrégulier et pour permettre au cycliste un meilleur contrôle du vélo. D'autres répondent à des exigences plus spécifiques. Choisissez et utilisez le système de suspension le plus adapté à votre style de conduite. Lisez et respectez les « Instructions pour l'emploi prévu » contenues dans ce

[1]La société Marzocchi se réserve le droit d'apporter toute modification à ses produits, à tout moment et sans préavis.

manuel. Un choix incorrect ou un emploi impropre de la fourche peut provoquer des accidents, des lésions graves ou même la mort.

N'oubliez pas qu'il existe des risques intrinsèques associés à la pratique de chaque discipline : « downhill », « freeride », « cross-country », « marathon », « trekking », « dirt Jumper » ou « urban riding ». Chacune de ces pratiques peut provoquer des lésions graves ou mortelles. Apprenez comment pédaler et ne dépassez jamais vos capacités et vos limites. Portez toujours l'équipement de sécurité adéquat et vérifiez qu'il est en parfait état.

La durée de vie des produits Marzocchi dépend de nombreux facteurs tels que le style de conduite et les conditions du terrain. Les chocs, les chutes, une utilisation incorrecte ou extrême du vélo peuvent compromettre la solidité structurelle du système de suspension et réduire considérablement sa durée de vie. En outre, au cours du temps, le système de suspension peut se détériorer. Par conséquent, il est conseillé de faire vérifier régulièrement le vélo par un mécanicien qualifié pour repérer d'éventuelles fuites d'huile, fissures, déformations ou d'autres signes de détérioration (il est conseillé d'utiliser des liquides pénétrants ou d'autres agents visuels pour le repérage des ruptures). Si l'inspection révèle des déformations, des ruptures ou des signes dus à un choc de quelque violence que ce soit, il faut remplacer **immédiatement** le composant endommagé; même une usure accentuée entraîne le remplacement **immédiat** du composant. La fréquence des contrôles dépend de nombreux facteurs : convenez avec un Représentant autorisé Marzocchi un programme d'entretien en fonction de vos exigences. Si votre poids est 82 kg (180 lbs) ou supérieur, vous devez prêter plus d'attention et faire vérifier votre vélo plus fréquemment que les cyclistes au poids inférieur pour repérer en temps utile toute fissure, fuite, déformation ou tout autre signe de détérioration. Vérifiez avec votre mécanicien de confiance si les fourches choisies sont adaptées à vos exigences et convenez avec votre mécanicien la fréquence des contrôles ordinaires.

Assurez-vous que le programme d'entretien périodique est respecté rigoureusement.

Rappelez-vous que le non-respect des instructions d'entretien et de réparation illustrées dans ce manuel peut provoquer un accident.

Le symbole ⚠ signale les actions à effectuer avec la plus grande prudence pour éviter un accident.

Ne modifiez jamais de composants du système de suspension.

Les composants du système de suspension Marzocchi ont été conçus comme un seul système intégré. Par conséquent, ne remplacez jamais les composants Marzocchi par d'autres non originaux pour ne pas risquer de compromettre la sécurité, les performances et le fonctionnement du produit et pour ne pas invalider la garantie du fabricant.

Tout composant plié ou endommagé dû à un accident ou à un choc de quelque violence que ce soit ne doit jamais être redressé mais remplacé immédiatement par des pièces de rechange originales Marzocchi.

Si vous installez votre vélo sur un porte vélo (monté sur le toit ou à l'arrière de la voiture), veillez à ce que le système de fixation à serrage rapide soit complètement desserré avant l'installation ou le démontage du vélo. Assurezvous en outre d'installer le vélo en position parfaitement verticale. Si le système de fixation à serrage rapide n'est pas desserré ou que le vélo est incliné lors de l'installation ou du démontage du porte vélo, la suspension peut s'érafler, plier ou endommager.

Un choc, à n'importe quelle vitesse, contre des structures aériennes telles qu'un garage, un pont, des arbres ou d'autres obstacles avec le vélo non fixé correctement sur le porte vélo de la voiture, pourrait endommager le système de suspension. Dans ce cas, faites contrôler la suspension auprès d'un Centre d'Assistance autorisé Marzocchi **avant** d'utiliser à nouveau le vélo.

N'utilisez jamais d'eau sous pression pour nettoyer votre vélo. Même le jet d'eau d'un petit tuyau d'arrosage pourrait traverser les joints d'étanchéité et pénétrer dans votre fourche. Lavez le vélo et la fourche Marzocchi avec de l'eau et du savon.

Portez toujours un casque de protection certifié ANSI, SNELL ou CE. Vérifiez qu'il est de taille adaptée et bien attaché. Utilisez en outre tout l'équipement nécessaire pour utiliser le vélo dans des conditions de sécurité maximales.

Rappelez-vous qu'un fond mouillé réduit considérablement la puissance de freinage et l'adhérence des pneus, ce qui rend plus difficiles le contrôle et l'arrêt du vélo. Pour éviter un accident, faites beaucoup d'attention quand vous pédalez sur un terrain mouillé.

Evitez d'utiliser le vélo la nuit car vous êtes moins visibles dans le trafic et qu'il est plus difficile de percevoir d'éventuels obstacles le long du parcours. En cas de conduite nocturne, dotez votre vélo de feux avant et arrière.

Portez toujours des vêtements confortables et qui vous rendent bien visibles comme, par exemple, des vêtements aux couleurs métallescentes, fluorescentes ou brillantes.

FR

I.III Avant toute utilisation

ATTENTION!

N'utilisez votre vélo qu'après avoir effectué les contrôles préliminaires cités ci-après. éliminez toute anomalie avant d'utiliser le vélo.

- Vérifiez que la fourche ne présente pas de fuites ou de traces d'huile qui, dans la plupart des cas, indiquent un problème. Renversez le vélo et vérifiez s'il y a des fuites d'huile au niveau de la zone au-dessous du té supérieur.
- Vérifiez que tous les éléments de la fourche et tous les composants du vélo y compris, par exemple, les freins, les pédales, les poignées, le cintre, le cadre et la selle, sont en conditions optimales et adaptés à l'emploi prévu.
- Vérifiez qu'aucun élément du système de suspension ou du vélo n'est plié, endommagé ou déformé.
- Vérifiez que tous les dispositifs à serrage rapide, les écrous et les vis sont bien ajustés. Faites rebondir le vélo au sol et assurez-vous qu'aucun composant n'est relâché ou desserré.
- Vérifiez que les roues sont parfaitement centrées. Faites tourner les roues et vérifiez qu'elles n'oscillent pas d'un côté à l'autre et qu'elles n'entrent en contact avec aucune partie de la fourche ou les garnitures des freins pendant la rotation.
- Assurez-vous que tous les câbles et les autres composants du système de freinage sont en position correcte et que le système fonctionne parfaitement.
- Vérifiez que les pneus sont gonflés à la pression correcte et que la bande de roulement et les parois latérales de ceux-ci ne sont pas endommagées.
- Assurez-vous que les catadioptres sont propres, en position correcte et bien fixés.
- Lisez et respectez les instructions et les avertissements fournis avec le vélo.
- Respectez les lois et les dispositions en vigueur dans le pays d'utilisation du vélo; respectez toujours tous les signaux routiers, les signes et les dispositions légales pendant la conduite.

II. INSTRUCTIONS POUR L'EMPLOI PRÉVU

II.I Choisissez la fourche la plus indiquée pour votre style de conduite

Les fourches Marzocchi sont entre les systèmes de suspension les plus fiables et de pointe du marché. Cependant, aucune suspension ne peut être utilisée de manière incorrecte car ceci peut provoquer de graves dommages même après quelques heures d'utilisation. Il est essentiel de choisir la fourche la plus indiquée pour chaque pratique et de l'utiliser de manière correcte.

ATTENTION!

Le montage incorrect de la fourche sur le cadre du vélo peut compromettre son fonctionnement et entraîner une perte de contrôle du vélo, des accidents et des lésions graves ou mortelles pour le cycliste. En outre, le montage incorrect de la fourche peut invalider la garantie du constructeur.

II.I.I Identifiez votre style de conduite

Trekking/Cross-Country: Pédalage en sentiers montagneux avec franchissement de petits obstacles comme des cailloux, des racines ou des cavités. La pratique « Trekking/Cross-Country » ne prévoit pas de sauts ou de bonds (sauts de rochers, troncs d'arbre ou saillies) d'aucune hauteur. Ces fourches doivent être utilisées seulement avec des pneus destinés à cette pratique ainsi qu'avec des freins à disque, sur jante ou linéaires avec levier. La dynamo et la sacoche, si présent, doivent être installées aux points expressément prévus sur la fourche.

All Mountain/Freeride: Cette pratique est réservée aux cyclistes experts car elle prévoit des pentes raides, des obstacles et des sauts importants. Les fourches Freeride doivent être utilisées **seulement** avec des freins à disques, des cadres, des roues et d'autres composants expressément conçus pour cette pratique. Les freins à disques doivent être fixés aux points expressément prévus sur la fourche. Aucune modification sur la fourche pour la fixation d'autres éléments ne doit être effectuée.

4X/Dirt Jumper: Cette pratique sur piste de type "BMX" ou "motocross" est réservée aux cyclistes experts car elle comporte des sauts et le franchissement «d'obstacles artificiels » voire construits par l'homme ou d'autres structures fixes, ou la course le long d'une piste consistant en obstacles formées de tas de terre, que le cycliste doit

surmonter en sautant ou en se penchant à vive allure. Ce type de fourche doit être utilisé seulement avec des freins à disques, des cadres, des roues et d'autres composants expressément conçus pour cette pratique. Les freins à disques doivent être fixés aux points expressément prévus sur la fourche. Aucune modification sur la fourche pour la fixation d'autres éléments ne doit être effectuée.

Extreme Freeride/Downhill: Cette discipline est réservée exclusivement aux cyclistes professionnels ou aux coureurs. Elle comporte des sauts ou des « bonds » de hauteurs et le franchissement d'obstacles tels que rochers, troncs d'arbre, trous. Ce type de fourche doit être utilisé **seulement** avec des freins à disques, des cadres, des roues et d'autres composants expressément conçus pour cette pratique. Les freins à disques doivent être fixés aux points expressément prévus sur la fourche. Aucune modification sur la fourche pour la fixation d'autres éléments ne doit être effectuée.

ATTENTION!

NE roulez que sur des pistes adaptées à votre style de conduite.

II.I.II Choix de la fourche le plus indiqué au propre style selon le tableau "Intended use chart"

Choisissez la fourche la mieux adaptée à votre style de conduite, en consultant le **tableau 1** («intended use chart») de la page 2. Contactez votre revendeur Marzocchi ou adressez-vous directement au constructeur Marzocchi en cas de doutes sur le choix de la fourche correcte.

II.I.III Conduisez de manière correcte - Évitez toute utilisation incorrecte de votre fourche

N'utilisez jamais votre fourche de manière incorrecte. Apprenez à conduire en fonction de vos propres capacités. Même quelques heures d'utilisation incorrecte peuvent occasionner une détérioration de la suspension équivalente à plusieurs années d'utilisation normale.

Apprenez comment éviter les obstacles parsemés au sol. Les chocs contre des obstacles tels que des rochers, des troncs d'arbre, des trous et cavités présents le long du parcours provoquent des agressions et des tensions sur la fourche pour lesquelles elle n'a pas été conçue. Même l'atterrissage incorrect après un saut soumet la fourche à des agressions et des tensions qu'elle n'est pas en mesure d'absorber. Les sauts et les bonds ne sont admis qu'en présence d'une passerelle ou d'une rampe de descente qui aide le vélo à absorber la force d'impact et à condition que les deux roues atterrent au même instant. Tout autre type d'atterrissage est dangereux et peut entraîner des accidents ou endommager le produit. Assurez-vous que l'inclinaison et la longueur de la passerelle ou de la rampe de descente sont adéquates à la hauteur de laquelle vous allez sauter et à vos propres capacités.

ATTENTION!

Le choc contre des obstacles ou un atterrissage incorrect après un saut peut provoquer la rupture de la fourche et, par conséquent, la perte de contrôle du vélo et occasionner des accidents graves ou mortels.

ATTENTION!

Les fourches requièrent des contrôles et un entretien réguliers. Plus la conduite est agressive, plus les contrôles et l'entretien de la fourche doivent être fréquents. Si la fourche est endommagée, adressez-vous IMMÉDIATEMENT à un Centre de Réparation Autorisé Marzocchi et faites réviser votre fourche avant toute nouvelle utilisation.

NOTE

Même les fourches fabriquées avec les matériaux les plus robustes peuvent s'endommager si elles sont utilisées de manière incorrecte! Un emploi agressif peut occasionner la détérioration ou la rupture même des composants les plus résistants !

DE

I. BENUTZUNG DES HANDBUCHS

I.I Allgemeine warnungen

ACHTUNG!

Die Nichteinhaltung der in diesem Handbuch angegebenen Sicherheitsbestimmungen und Prozeduren kann zu Schäden am Produkt, Unfällen, Verletzungen, auch mit tödlichem Ausgang, für den Radfahrer führen.

- Die Anleitungen in diesem Handbuch müssen aufmerksam durchgelesen, verstanden und genau beachtet werden. Das Handbuch ist ein wesentlicher Teil des Produkts und ist für spätere Konsultationen an einem sicheren Ort aufzubewahren[1].
- Es ist zu beachten, dass die Montage und Reparatur des Federungssystems sehr eingehende Kenntnisse, geeignete Instrumente und Erfahrung voraussetzt. Eine einfache und allgemeine mechanische Begabung kann sich als ungenügend für die vorschriftsmäßige Montage oder Reparatur des Federungssystems erweisen. Bei Unsicherheiten über die richtige Wartung oder Reparatur des Federungssystems wenden Sie sich für den Einbau und/oder die Instandhaltung des Federungssystems an einen autorisierten Marzocchi-Kundendienst. Eine nicht korrekte Installation, Wartung oder Reparatur des Federungssystems kann zu einem Unfall mit Verletzungs- oder Todesfolge führen.
- Wenn die in diesem Handbuch gegebenen Sicherheitsbestimmungen und Anleitungen nicht genau befolgt werden, kann dies zu Schäden am Produkt, Unfällen, Verletzungen, auch mit tödlichem Ausgang, für den Fahrer führen.
- In diesem Handbuch wird ständig auf die Möglichkeit von “Unfällen” hingewiesen. Jeder Unfall kann zum Verlust der Kontrolle über das Fahrrad, zu Schäden am Fahrrad oder an seinen Komponenten und, was schwerer wiegt, zu schweren oder tödlichen Verletzungen für den Fahrer oder Umstehende führen.
- Das vorliegende Handbuch hat nicht den Zweck, die Montage und den Ausbau der Gabeln vom Rahmen des Fahrrads, des Rads, der Lenkvorrichtung oder irgendwelcher anderer Komponenten zu erklären, die direkt oder indirekt mit der Gabel verbunden, aber kein Teil von ihr sind.

ACHTUNG!

Die Beschreibungen, denen dieses Symbol vorangestellt ist, enthalten Informationen, Vorschriften oder Prozeduren, die, wenn sie nicht beachtet werden, Schäden oder Funktionsstörungen an der Gabel, Umweltschäden, Unfälle, Verletzungen, auch mit tödlichem Ausgang, verursachen können.

WICHTIG

Die Beschreibungen, denen dieses Symbol vorangestellt ist, enthalten Informationen, Vorschriften oder Prozeduren, die von MARZOCCHI zur besseren Benutzung der Gabel empfohlen werden.

- Wenn Sie Fragen zur Pflege und Wartung Ihres Federungssystems haben, wenden Sie sich direkt an den nächsten Kundendienst, den Sie auf der Vertreterliste und unter der Internet- Adresse www.marzocchi.com finden können.
- Der Benutzer dieses Marzocchi-Produkts erkennt ausdrücklich an und akzeptiert, dass das Fahren von Zweirädern mit Risiken verbunden ist, unter anderem mit dem Risiko, dass eine Komponente des Federungssystems versagen und zu einem Unfall mit Verletzungsoder Todesfolge führen kann. Mit dem Kauf und der Benutzung dieses Marzocchi-Produkts akzeptiert der Benutzer ausdrücklich, freiwillig und bewusst diese Gefahren und nimmt sie auf sich, unter anderem einschließlich der Gefahr passiver oder aktiver Nachlässigkeit von Marzocchi oder verborgener, latenter oder offenkundiger Mängel des Produkts. Der Benutzer ist außerdem damit einverstanden, Marzocchi und seine Groß- und Einzelhändler in vollem gesetzlich erlaubtem Umfang von jeglicher Haftung für eventuelle Schäden zu entbinden.

I.II Allgemeine sicherheitsbestimmungen

Marzocchi-Federungssysteme werden für unterschiedliche Fahrstile entwickelt. Manche sind nur dafür vorgesehen, die Schläge eines unebenen Straßenbelags aufzufangen und dem Fahrer eine bessere Kontrolle über sein Fahrzeug zu ermöglichen, andere werden für andere Zwecke entwickelt. Sie müssen das richtige Federungssystem für Ihren Fahrstil wählen und benutzen. Lesen und befolgen Sie die “Anleitungen zur vorgesehenen Benutzung” in diesem

[1]Der Hersteller Marzocchi behält sich daher das Recht vor, jederzeit und ohne Ankündigung alle €nderungen an den Produkten vorzunehmen.

Handbuch. Die Wahl und Benutzung einer ungeeigneten Federgabel kann zu einem Unfall mit Verletzungs- oder Todesfolge führen.

Nicht vergessen, dass jede der verschiedenen Disziplinen wie Downhill, Freeride, Cross-Country, Marathon, Trekking, Dirt Jumping und Urban Style mit Risiken verbunden ist. Bei manchen dieser Disziplinen riskiert man Verletzungen oder sein Leben. Das Radfahren muss erlernt werden, man darf nicht über die eigenen Fähigkeiten und Grenzen hinausgehen, muss geeignete Sicherheitsausrüstung benutzen und sich vergewissern, dass diese in einwandfreiem Zustand ist.

Die Lebensdauer der Marzocchi-Produkte hängt von einer Reihe von Faktoren ab, wie Fahrstil und Geländebedingungen. Schläge, Stürze, unsachgemäße oder zu aggressive Verwendung des Fahrzeugs können die strukturelle Integrität der Federung beeinträchtigen und ihre Lebensdauer beträchtlich verkürzen. Außerdem nutzt sich das Federungssystem im Lauf der Zeit auch ab. Bei Unregelmäßigkeiten wie Ölverlust, Rissen, Verformungen oder anderen Abnutzungserscheinungen empfiehlt es sich, das Fahrrad von einem Fachmechaniker kontrollieren zu lassen (es wird die Verwendung von Kriechflüssigkeiten oder anderen Anzeigern zur Feststellung von Brüchen empfohlen). Wenn bei der Inspektion auch irgendwelche Verformungen, Brüche oder Spuren eines Aufpralls festgestellt werden, egal in welchem Umfang, das betroffene Teil sofort auswechseln; auch bei übermäßiger Abnutzung muss eine Komponente sofort ausgewechselt werden. Die Häufigkeit der Kontrollen hängt von verschiedenen Faktoren ab; mit einem autorisierten Marzocchi-Reparaturbetrieb ein Programm für jeden einzelnen Bedarf vereinbaren. Wenn Sie 82 kg (180 lbs) oder mehr wiegen, müssen Sie besonders wachsam sein und Ihr Fahrzeug häufiger als jemand, der unter 82 kg (180 lbs) wiegt, auf Spuren von Brüchen, Leckagen, Verformungen oder andere Ermüdungszeichen kontrollieren lassen. Überprüfen Sie zusammen mit Ihrem Mechaniker, ob die gewählten Federgabeln für Ihre Fahrweise geeignet sind, und sprechen Sie mit ihm die Kontrollintervalle ab.

Stellen Sie sicher, dass das Wartungsprogramm strikt eingehalten wird.

Es wird darauf hingewiesen, dass bei nicht vorschriftsmäßiger Durchführung der Wartungsund Reparaturprozeduren in diesem Handbuch ein Unfall eintreten kann.

Das Symbol ⚠ kennzeichnet Arbeiten, die zur Vermeidung eines Unfalls mit äußerster Sorgfalt ausgeführt werden müssen.

Niemals irgendwelche €nderungen an Komponenten des Federungssystems vornehmen.

Die Komponenten des Federungssystems von Marzocchi wurden als ein einziges integriertes System entwickelt. Um die Sicherheit, die Leistungen, die Haltbarkeit und das Funktionieren des Produkts nicht zu gefährden und die Garantie nicht ungültig zu machen, keine Marzocchi-Komponenten mit Nicht- Originalteilen ersetzen.

In Folge eines Unfalls oder irgendeines anderen Stoßes verbogene oder beschädigte Teile dürfen nicht geradegebogen werden, sondern müssen sofort durch Originalersatzteile von Marzocchi ersetzt werden.

Wenn ein Fahrradträger (auf dem Dach oder am Heck des Fahrzeugs) verwendet wird, sicherstellen, dass das Befestigungssystem mit Schnellauslösung vor der Anbringung oder Abnahme des Fahrrads ganz geöffnet ist. Sich außerdem vergewissern, dass das Fahrrad in perfekt senkrechter Position angehoben oder auf den Träger gestellt wird. Wenn das Befestigungssystem mit Schnellauslösung nicht gelockert wird oder das Fahrrad bei der Anbringung oder Abnahme vom Träger schief gehalten wird, kann dies zu Kratzern, Verbiegungen oder anderen Schäden am Federungssystem führen.

Bei Anstoßen des am Fahrradträger des Autos befestigten Fahrrads an erhöhte Elemente wie Garagen, Brücken, Bäume oder andere Hindernisse bei beliebiger Geschwindigkeit können die Federgabeln beschädigt werden. In diesem Fall müssen die Gabeln von einem autorisierten Marzocchi-Kundendienst inspiziert werden, bevor das Fahrrad wieder benutzt wird. Nie Druckwasser gegen das Fahrrad spritzen. Auch der Wasserstrahl aus einem kleinen Gartenschlauch könnte die Dichtungen durchschlagen und in die Marzocchi-Gabeln eindringen und ihr Funktionieren beeinträchtigen. Das Fahrrad und die Marzocchi-Gabeln mit Wasser und Neutralseife abwaschen.

Immer einen ANSI-, SNELL- oder CEzertifizierten Schutzhelm von geeigneter Größe tragen und gut befestigen; außerdem die Ausrüstung benutzen, die für ein Fahren in absoluter Sicherheit nötig ist.

Wenn das Fahrrad auf nassem Boden verwendet wird, daran denken, dass die Leistung der Bremsen und die Bodenhaftung der Reifen merklich nachlassen. Damit wird es schwerer, das Fahrrad zu kontrollieren und anzuhalten. Auf nassem Boden besonders vorsichtig fahren, um Unfälle zu vermeiden. Nachtfahrten mit dem Fahrrad vermeiden, da man dann im Verkehr weniger sichtbar ist und selbst eventuelle Hindernisse auf dem Boden schlechter sieht. Bei Nachtfahrten das Fahrrad mit Scheinwerfer und Rücklicht versehen. Bequeme Kleidung anlegen, die im Verkehr gut sichtbar ist, zum Beispiel solche mit leuchtenden, hellen oder fluoreszierenden Farben.

DE

I.III Vor jeder benutzung

ACHTUNG!

Das fahrrad nicht benutzen, wenn es nicht die folgenden vorabkontrollen bestanden hat. vor benutzung des fahrrads alle unregelm€ssigkeiten abstellen.

- Kontrollieren, ob die Gabeln Spuren von Ölverlusten aufweisen, die für ein Problem an der Federung typisch sind. Das Fahrrad auf den Kopf stellen, um auf eventuelle Ölverluste an Stellen wie der oberen Gabelbrücke zu kontrollieren.
- Kontrollieren, ob alle Teile der Gabel und des Fahrrads, einschließlich zum Beispiel Bremsen, Pedale, Drehknöpfe, Lenker, Rahmen und Sattel, in optimalem Zustand und für die jeweilige Verwendung geeignet sind.
- Kontrollieren, ob keine Komponenten des Federungssystems oder des Fahrrads verbogen, beschädigt oder irgendwie verformt sind.
- Sich vergewissern, dass alle Befestigungsvorrichtungen mit Schnellauslösung, Schrauben und Muttern richtig eingestellt sind. Die Räder des Fahrrads auf dem Boden aufprallen lassen und sich dann vergewissern, dass sich kein Teil gelockert hat.
- Sicherstellen, dass die Räder perfekt zentriert sind. Die Räder drehen lassen, um sicher zu sein, dass sie keinen Schlag haben und dass beim Drehen kein Kontakt mit den Gabelholmen oder den Bremsbelägen besteht.
- Sich vergewissern, dass alle Kabel und die übrigen Teile der Bremsanlage richtig angebracht sind und dass die Bremsanlage gut funktioniert.
- Sich vergewissern, dass die Reifen mit dem richtigen Druck aufgepumpt sind und dass die Profile oder die Seitenwände nicht beschädigt sind.
- Kontrollieren, ob die Rückstrahler sauber, in der richtigen Position und gut befestigt sind.
- Die mit dem Fahrrad mitgelieferten Anleitungen und Hinweise lesen und beachten.
- Die im Benutzungsland des Fahrrads geltenden Gesetze und Bestimmungen einhalten; während der Fahrt immer alle Verkehrszeichen, Schilder und Vorschriften beachten.

II. ANLEITUNGEN ZUR VORGESEHENEN VERWENDUNG

II.I die zum persönlichen fahrstil passende gabel benutzen

Die Federgabeln von Marzocchi gehören zu den langlebigsten und technologisch ausgereiftesten Federungssystemen auf dem Markt. Trotzdem dürfen die Gabeln nicht unsachgemäß oder missbräuchlich benutzt werden, weil dies auch nach kurzer Benutzung zu Schäden führen kann.

Es ist wichtig, dass die zum persönlichen Fahrstil passende Federgabel gewählt wird und dass sie vorschriftsmäßig benutzt wird.

ACHTUNG!

Eine unvorschriftsmäßige Ankoppelung der Gabeln an den Rahmen kann zu Funktionsstörungen und damit zum Verlust der Kontrolle über das Fahrrad und zu schweren oder tödlichen Verletzungen für den Radfahrer führen. Außerdem kann eine unvorschriftsmäßige Ankoppelung der Gabeln an den Rahmen den Verfall der Garantie für die Federung bewirken.

II.I.I Definition des Fahrstils

Trekking/Cross-Country: Fahrten auf hügeligen Pisten, wo man kleine Hindernisse wie Steine, Wurzeln oder Senken finden kann. Beim Trekking/Cross-Country sind keine Sprünge oder Absprünge (Sprünge von Felsen, liegenden Baumstämmen oder Vorsprüngen) aus irgendeiner Höhe vorgesehen. Diese Gabeln dürfen nur mit eigens für diesen Stil entwickelten Reifen und mit Scheiben-, Felgen- oder linearen Hebelbremsen gefahren werden. Der Dynamo und die Börsentasche müssen an den dafür vorgesehenen Montagepunkten an der Gabel befestigt werden.

All Mountain/Freeride: Dieser Fahrstil setzt einen erfahrenen Fahrer voraus, denn er sieht steile Abfahrten, große Hindernisse und Sprünge von mittlerer Weite vor. Freeride-Gabeln dürfen **nur** mit Scheibenbremsen, Rädern und sonstigen Komponenten, die eigens für Freeride entwickelt wurden, benutzt werden. Die Scheibenbremsen müssen an den dafür vorgesehenen Montagepunkten an der Gabel befestigt werden. Keine €nderungen an der Gabel vornehmen, um andere Elemente anzuschließen.

4X/Dirt Jumper: Dieser “BMX-” oder “Motocross-Stil” ist nur für die geübtesten Fahrer und umfasst Sprünge von Buckel zu Buckel. Er sieht auch die “Überwindung” von

"zivilisatorischen", vom Menschen errichteten Hindernissen oder von anderen festen Strukturen vor und ist für Pisten mit Erdhindernissen gedacht, die der Radfahrer mit dem Rad springend oder kurvend bei hoher Geschwindigkeit zu überwinden hat. Diese Gabeln dürfen nur mit Scheibenbremsen, Rädern und sonstigen Komponenten, die eigens für diesen Fahrstil entwickelt wurden, benutzt werden. Die Scheibenbremsen müssen an den dafür vorgesehenen Montagepunkten an der Gabel befestigt werden. Keine Änderungen an der Gabel vornehmen, um andere Elemente anzuschließen.

Extreme Freeride/Downhill: Dieser Fahrstil ist ausschließlich den Profis oder wirklich geübten Fahrern vorbehalten. Er sieht relativ hohe und weite Sprunge und die Überwindung von Hindernissen wie Felsblöcken, liegenden Baumstämmen und Gräben vor. Diese Gabeln dürfen **nur** mit Scheibenbremsen, Rädern und sonstigen Komponenten, die eigens für diesen Fahrstil entwickelt wurden, benutzt werden. Die Scheibenbremsen müssen an den dafür vorgesehenen Montagepunkten an der Gabel befestigt werden. Keine €nderungen an der Gabel vornehmen, um andere Elemente anzuschließen.

ACHTUNG!

NUR solche Strecken fahren, die Ihrem Fahrkönnen entsprechen.

II.I.II Beste Gabelwahl für den eigenen Fahrstil nach "Intended use chart" - Tabelle

Benutzen Sie die Tabelle «intended use chart» (**Tabelle 1**, Seite 2), um die Gabel zu wählen, die Ihrem persönlichen Fahrstil entspricht. Wenden Sie sich an den Marzocchi-Händler oder an Marzocchi selbst, wenn Sie hinsichtlich der Wahl der richtigen Gabel im Zweifel sind.

II.I.III Vorschriftsmäßig fahren – Die Gabeln nicht unsachgemäß benutzen

Die Gabeln dürfen nicht unsachgemäß verwendet werden. Man muss lernen, den eigenen Fähigkeiten entsprechend zu fahren. Schon wenige Stunden unsachgemäßer Benutzung können an der Federgabel einen Abnutzungsgrad hervorrufen, wie er bei jahrelanger normaler Benutzung auftritt. Man muss lernen, wie die Hindernisse auf der Strecke zu überwinden sind. Der Aufprall an Hindernissen wie Felsen, Bäumen, Unebenheiten und Schlaglöchern während der Fahrt erzeugt Belastungen an der Gabel, für die sie nicht konstruiert ist. Auch eine ungeschickte Landung nach einem Sprung bewirkt eine Belastung der Gabel, die sie nicht abfangen kann. Sprünge sind nur dort zulässig, wo Ablaufstege oder -rampen vorhanden sind, die die Aufprallkräfte abfangen helfen, und sind so auszuführen, dass beide Räder gleichzeitig den Boden berühren. Jede andere Art von Landung ist gefährlich und kann zu Unfällen oder Beschädigung des Produkts führen. Sich vergewissern, dass Neigung und Länge der Ablaufstege oder -rampen der Sprunghöhe und den eigenen Fähigkeiten angepasst sind.

ACHTUNG!

Fehler bei der Überwindung von Hindernissen auf der Strecke oder Fehler bei der Landung nach einem Sprung können zum Bruch der Gabel mit daraus folgendem Verlust der Kontrolle über das Fahrrad und zu schweren, manchmal sogar tödlichen Unfällen führen.

ACHTUNG!

Die Gabeln müssen ständig kontrolliert und gewartet werden. Je aggressiver der Fahrstil, um so häufiger müssen Kontrollen und Wartungsarbeiten an der Gabel durchgeführt werden. Wenn die Gabel auch nur leicht beschädigt ist, muss man sich sofort an eine "autorisierte Marzocchi-Reparaturwerkstatt" wenden, um die Federung vor der erneuten Benutzung durchsehen zu lassen.

WICHTIG

Auch Gabeln, die aus den stabilsten Materialien konstruiert sind, können Schaden nehmen, wenn sie unsachgemäß verwendet werden. Extreme Benutzung kann auch die robustesten Teile abnutzen und brechen lassen.

"Fahre mit Spaß aber auch mit der entsprechenden Vorsicht"

ES

I. USO DEL PRESENTE MANUAL

I.I Advertencias generales

¡ATENCIÓN!

La falta de respeto de las instrucciones y advertencias del presente manual puede causar daños al producto, accidentes, lesiones graves o la muerte.

- Lea atentamente, comprenda y siga las instrucciones del presente manual. Es una parte esencial del producto y debe ser mantenido siempre a mano para futura consulta[1].
- No olvide nunca que la instalación y la reparación del sistema de suspensión requieren un conocimiento específico, herramientas adecuadas y experiencia. Nociones generales de mecánica podrían no ser suficientes para la instalación o la reparación correcta del sistema de suspensión. Si no está seguro de sus posibilidades, haga instalar y/o reparar el sistema de suspensión sólo por un Centro de Asistencia autorizado Marzocchi. La instalación, el mantenimiento o la reparación incorrectos del sistema de suspensión pueden causar accidentes, lesiones graves o la muerte.
- La falta de respeto de las instrucciones de uso y mantenimiento de este manual puede causar accidentes, lesiones graves o la muerte.
- En este manual se encuentran referencias continuas a la posibilidad de que ocurra un “accidente”. Cualquier accidente podría provocar la pérdida de control de la bicicleta, daños a la misma o a sus componentes y, peor aún , lesiones graves o la muerte del ciclista o de un transeúnte.
- El presente manual no sirve para explicar el montaje/desmontaje de la horquilla del cuadro de la bicicleta, de la rueda, de los órganos de dirección o de cualquier otro componente directamente o indirectamente conexo a la horquilla sin pero ser parte de la misma.

¡ATENCIÓN!

Las descripciones precedidas por este símbolo contienen informaciones, instrucciones o procedimientos que, si no se respetan, pueden causar daños o un funcionamiento defectuoso de la horquilla, daños al ambiente, accidentes y lesiones graves incluso la muerte.

RECUERDE

Las descripciones precedidas por este símbolo contienen informaciones, instrucciones o procedimientos aconsejados por Marzocchi para mejorar el uso de la horquilla.

- En caso de preguntas referidas al cuidado, al mantenimiento y al uso del sistema de suspensión, póngase en contacto directo con el Centro de asistencia Marzocchi más cercano que podrá encontrar consultando la lista de los distribuidores al final del presente manual o en el sitio Internet www.marzocchi.com.
- El usuario de este producto Marzocchi reconoce y acepta los riesgos asociados a la conducción de bicicletas que comprenden entre otros, pero no limitados a estos, el riesgo de rotura de un componente del sistema de suspensión que podría causar accidentes, lesiones graves o la muerte. Comprando y utilizando este producto Marzocchi, el usuario reconoce y acepta expresa, voluntaria y deliberadamente estos riesgos incluso, entre otros, el riesgo de negligencia activa o pasiva de Marzocchi, o de defectos escondidos, latentes o manifestados del producto. El usuario acepta además de eximir Marzocchi y a sus distribuidores y revendedores de cualquier responsabilidad por eventuales daños en los límites previstos por la ley.

I.II Normas generales de seguridad

Los sistemas de suspensión Marzocchi están diseñados para diferentes estilos de pedaleo. Algunos están dise. No olvide nunca que existen riesgos asociados con cada disciplina de pedaleo: “downhill”, “freeride”, “cross-country”, “marathon”, “trekking”, “dirt jumping” y “urban style”. Practicando algunas de estas disciplinas se arriesgan accidentes y también la muerte. Aprenda como utilizar la bicicleta, no exceda nunca en sus posibilidades y sus límites, use el equipo de seguridad adecuado y compruebe que esté en perfecto estado.

La vida de los productos Marzocchi depende de una serie de factores como el estilo de pedaleo y las condiciones del terreno. Los impactos, las caídas, un uso incorrecto o extremo de la bicicleta pueden comprometer la seguridad de la estructura del sistema de suspensión y reducir de modo significativo su vida. Además el sistema de suspensión está sujeto a deterioración a lo largo del tiempo. Haga revisar su bicicleta regularmente por un mecánico especializado para hallar inconvenientes como pérdidas de aceite, golpes,

[1]El constructor Marzocchi se reserva el derecho de modificar los productos, en cualquier momento y sin preaviso.

deformaciones u otros signos de deterioración (se aconseja el uso de un fluido penetrante o de otros agentes visuales para buscar roturas). Si la revisión revela cualquier tipo de deformación, rotura o deterioración debida a choques o solicitaciones o partes dobladas, por pequeña que sea, haga sustituir **inmediatamente** el componente dañado; también una usura excesiva comporta la sustitución **inmediata** del componente. La frecuencia de los controles depende de muchos factores. Concuerde con un Representante Autorizado Marzocchi el programa de mantenimiento más adecuado a sus exigencias. Si Ud. pesa 82 kg. (180 lbs) o más, preste mayor cuidado y haga revisar su bicicleta para hallar fisuras, pérdidas, deformaciones u otros signos de solicitación excesiva más frecuentemente que las personas de peso inferior. Compruebe con su mecánico de confianza si la horquilla elegida es adecuada para el uso previsto y decida con él mismo la frecuencia de los controles.

Asegúrese de que el programa de mantenimiento programado haya sido respetado cuidadosamente. No olvide nunca que si las instrucciones de mantenimiento y reparación de este manual no se respetan de manera correcta, podría ocurrir un accidente.

El símbolo ⚠ señala acciones para efectuar con el máximo cuidado para evitar accidentes. No efectúe ninguna modificación a ningún componente del sistema de suspensión.

Los componentes del sistema de suspensión Marzocchi han sido diseñados como un único sistema integrado. Para no comprometer la seguridad, las prestaciones, la vida y el funcionamiento del producto y para no invalidar la garantía, no sustituya nunca los componentes Marzocchi con otros no originales.

Los componentes doblados o dañados debido a un accidente u otro impacto no deben nunca ser enderezados sino sustituidos inmediatamente con recambios originales Marzocchi.

Cuando se usa un porta bicicleta (montado sobre el techo o detrás del coche), compruebe que el sistema de sujeción de desenganche rápido esté completamente aflojado antes de instalar o remover la bicicleta. Asegúrese además de que la bicicleta esté en posición perfectamente vertical durante la colocación o el desmontaje de este soporte. Si el sistema de sujeción de desenganche rápido no está.

Un choque, a cualquier velocidad, contra estructuras aéreas como garajes, puentes, árboles u otros obstáculos con la bicicleta instalada en el porta bicicleta del coche podría dañar la horquilla. En este caso, será necesario hacer revisar la suspensión por un Centro de Asistencia autorizado Marzocchi.

No dirija nunca agua bajo presión contra la bicicleta. También el chorro de agua de una pequeña manguera para regar el jardín podrí.

Lleve siempre un casco de protección certificado ANSI, SNELL o CE, de tamaño adecuado y abrochado correctamente; además use el equipo de seguridad previsto para su estilo de pedaleo.

No olvide nunca que la potencia de los frenos y la adherencia de los neumáticos sobre el terreno se reducen de manera importante cuando se pedalea sobre caminos mojados y que es más difícil controlar y parar la bicicleta.

Preste mucho cuidado cuando pedalea sobre un fondo mojado para evitar accidentes.

Evite utilizar la bicicleta de noche ya que existe el riesgo de ser menos visibles en el tráfico y es más difícil percibir los obstá.

Lleve ropa cómoda y que aumente su visibilidad en el tráfico como, por ejemplo, ropa con colores de neón, fluorescentes o brillantes.

ES

I.III Antes de cada uso

¡ATENCIÓN!

No use la bicicleta si no ha superado los controles preliminares citados en este párrafo. elimine cualquier anomalía antes del uso.

- Compruebe que la horquilla no presente pérdidas o restos de aceite que evidencian normalmente un problema. Vuelque su bicicleta para comprobar la presencia de eventuales pérdidas de aceite en las áreas debajo de la pletina superior.
- Compruebe que todos los componentes de la horquilla y de la bicicleta incluso también los frenos, los pedales, las empuñaduras, el manillar, el cuadro y el sillín estén en condiciones óptimas y adecuados para el uso.
- Compruebe que ningún componente del sistema de suspensión o de la bicicleta esté doblado, dañado o, en cualquier caso, deformado.
- Asegúrese de que los dispositivos de fijación de desenganche rápido, las tuercas y los tornillos estén ajustados correctamente. Haga rebotar la bicicleta sobre el terreno para comprobar que ning.
- Asegúrese de que las ruedas estén centradas perfectamente. Haga girar las ruedas para asegurarse que no oscilen y que no se pongan en contacto con las botellas de la horquilla o los zapatas de los frenos durante la rotación.
- Asegúrese de que todos los cables y los demás componentes del sistema de frenado estén en posición correcta y que el sistema de frenado funcione correctamente.
- Asegúrese de que los neumáticos esté.
- Compruebe que todos los reflectores estén limpios, en posición cor.
- Lea y aténgase a todas las instrucciones y advertencias proporcionadas con la bicicleta.
- Respete las leyes y las disposiciones en vigor en el país de uso; respete siempre todas las señales de tráfico, los carteles y las disposiciones de ley durante la conducción.

II. INSTRUCCIONES PARA EL USO PREVISTO

II.I Elija la horquilla más adecuada a su estilo de pedaleo

Las horquillas Marzocchi son uno de los sistemas de suspensión más durables y tecnológicamente avanzados en el mercado. No obstante esto, no es posible abusar o utilizar en modo impropio ningún sistema de suspensión ya que se pueden provocar daños también después de un breve uso.

Es importante elegir y utilizar la horquilla más indicada para su estilo de pedaleo y de manera adecuada.

¡ATENCIÓN!

El montaje incorrecto de la horquilla sobre el cuadro podría provocar un funcionamiento incorrecto de la misma con consiguiente pérdida de control de la bicicleta y posibles lesiones graves o la muerte del ciclista. Además, un montaje incorrecto de la horquilla sobre el cuadro podría invalidar la garantía suministrada por el constructor.

II.I.I Identifique su estilo de pedaleo

Trekking/Cross-Country: Pedaleo en senderos montañosos con pequeños obstáculos como rocas, raíces o depresiones. El Trekking/Cross-Country no prevee saltos o “caídas” (grupos rocosos, árboles caídos o barrancos) de cualquier altura. Estas horquillas sólo deben utilizarse con neumáticos específicamente diseñados para Trekking/Cross-Country y con frenos de disco, de llanta o lineales de palanca.

All Mountain/Freeride: Este estilo es para corredores expertos ya que incluye pendientes agresivas, grandes obstáculos y saltos importantes. Las horquillas Free Ride **sólo** deben utilizarse con frenos de disco al igual que cuadros, ruedas y otros componentes diseñados específicamente para Freeride. Los frenos de disco deben colocarse en los soportes designados en la horquilla y ningún componente de la horquilla debe ser modificado para la instalación de otros equipos.

4X/Dirt Jumper: Este estilo “BMX” o “Motocross” es sólo para los corredores más expertos e incluye saltos desde un montículo de tierra a otro. También incluye “obstáculos urbanos”, es decir, cualquier tipo de estructura hecha por el hombre, o una carrera a lo largo de una pista constituida por obstáculos y arcenes formados por montículos de tierra

que el ciclista debe superar saltando o rodeando a un paso rápido. Estas horquillas sólo deben utilizarse con frenos de disco, al igual que cuadros, ruedas y otros componentes diseñados especialmente para este estilo. Los frenos de disco deben colocarse en los soportes designados en la horquilla y ningún componente de la horquilla debe ser modificado para la instalación de otros equipos.

Extreme Freeride/Downhill: Esta disciplina es sólo para profesionales o corredores altamente cualificados. Incluye saltos y caídas desde alturas importantes, además de obstáculos como piedras, árboles caídos o agujeros. Estas horquillas deben usarse **sólo** con frenos de disco, al igual que cuadros, ruedas y otros componentes diseñados específicamente para este estilo. Los frenos de disco deben colocarse en los soportes designados en la horquilla y ningún componente de la horquilla debe ser modificado para la instalación de otros equipos.

¡ATENCIÓN!

Pedalee SÓLO en las zonas designadas específicamente para su estilo de conducción.

II.I.II Selección de la horquilla más adecuado a su estilo según la tabla "Intended use chart"

Elija la horquilla correspondiente a su estilo de pedaleo utilizando la tabla « intended use chart » (**Tabla 1** de la página 2). Diríjase a su revendedor o directamente al constructor Marzocchi en caso de dudas para la elección del sistema de suspensión correcto.

II.I.III Conduzca de manera correcta - Evite cualquier uso impropio de la horquilla

No use su horquilla de manera incorrecta. Aprenda a pedalear en relación a sus posibilidades. Incluso pocas horas de uso inadecuado pueden causar un deterioro de la horquilla equivalente a el de años de uso normal.

Aprenda a superar los obstáculos en el recorrido. El choque contra obstáculos como rocas, árboles y concavidades provoca un estrés a la horquilla para el que no ha sido diseñada. También aterrizar impropiamente después de un salto provoca en la horquilla un estrés que no puede absorber. Saltos o rebotes son admitidos sólo en el caso en que existan pasarelas o rampas de bajada que ayuden a la bicicleta a absorber las fuerzas de impacto y que las dos ruedas toquen el terreno en el mismo instante. Cualquier otro tipo de aterrizaje es peligroso y puede causar accidentes o dañar el producto. Compruebe que la pendiente y la longitud de la pasarela o de la rampa de bajada sean adecuadas a la altura desde la cual se salta y a sus posibilidades.

¡ATENCIÓN!

Los errores cuando se superan obstáculos sobre el terreno o los errores de aterrizaje después de un salto pueden causar la rotura de la horquilla con la consiguiente pérdida de control de la bicicleta y provocar accidentes graves o mortales.

¡ATENCIÓN!

Las horquillas necesitan controles constantes e intervenciones de mantenimiento. Más el estilo es agresivo, más frecuentes deben ser los controles y el mantenimiento de la suspensión. Si la horquilla está dañada, aun levemente, es obligatorio dirigirse INMEDIATAMENTE a un Centro de Reparación Autorizado Marzocchi y hacer revisar la suspensión antes de cualquier otro uso.

RECUERDE

También las horquillas construidas con los materiales más sólidos pueden deteriorarse se utilizadas de manera impropia! ¡El uso extremo puede causar la deterioración o la rotura también de los componentes más resistentes!

DA

I. ANVENDELSE AF DENNE VEJLEDNING

I.I Generelle advarsler

PAS PÅ!

Manglende overholdelse af instruktionerne og advarslerne i denne vejledning kan medføre fejlfunktion af produktet, ulykker og deraf følgende alvorlige personskader eller dødsfald.

- Læs omhyggeligt vejledningen igennem, og sørg for at have forstået alle instruktioner, således at de kan overholdes omhyggeligt; vejledningen er et vigtigt tilbehør til produktet og skal opbevares et sikkert sted for senere brug[1].
- Husk at montering, vedligeholdelse og reparation af affjedringssystemet kræver specielle tekniske kundskaber, egnet værktøj og erfaring. Generel mekanisk snilde er måske ikke nok til at sikre korrekt montering, vedligeholdelse eller reparation af affjedringssystemet. Hvis man ikke er overbevist om egne færdigheder, skal man altid lade affjedringssystemet montere og/eller vedligeholde af et autoriseret Marzocchi Service Center. Forkert montering, vedligeholdelse eller reparation af affjedringssystemet kan medføre ulykker med deraf følgende alvorlige personskader eller dødsfald.
- Manglende overholdelse af instruktionerne og advarslerne i denne vejledning kan medføre fejlfunktion af produktet, ulykker og deraf følgende alvorlige personskader eller dødsfald.
- I denne vejledning henvises der løbende til muligheden for, at der kan opstå "uheld". Ethvert uheld kan medføre tab af kontrollen over cyklen, beskadigelse af cyklen eller dennes komponenter, samt (hvad der er endnu værre) alvorlige ulykker eller dødsfald for cykelrytteren eller en forbipasserende.
- Den foreliggende vejledning har ikke til opgave at forklare monteringen/ afmonteringen af cyklens gaffel, hjul, styreanordninger eller andre komponenter, der er direkte eller indirekte forbundet til affjedringssystemet, men ikke er en integreret del af samme.

PAS PÅ!

Beskrivelserne indledt med dette symbol giver oplysninger, forholdsregler eller procedurer, der ved mangelfuld overholdelse kan medføre beskadigelse eller fejlfunktion af gaflen, beskadigelse af omgivelserne, uheld, alvorlige ulykker eller dødsfald.

HUSK

Beskrivelserne indledt med dette symbol giver oplysninger eller forholdsregler, der anbefales af MARZOCCHI for optimal anvendelse af gaflen.

- Ved ethvert behov for oplysninger om behandling, vedligeholdelse eller brug af affjedringssystemet bedes man rette direkte henvendelse til det nærmeste Marzocchi Service Center. Listen over servicecentre findes i slutningen af denne vejledning, eller kan læses på internetadressen www.marzocchi.com.
- Brugeren af dette produkt fra Marzocchi er klar over - og accepterer - risiciene forbundet med cykelkørsel. Disse risici omfatter blandt andet muligheden for brud på en komponent i affjedringssystemet, der kan medføre uheld med deraf følgende alvorlige læsioner eller dødsfald. Ved køb og brug af dette produkt fra Marzocchi opfatter og accepterer brugeren udtrykkeligt, frivilligt og bevidst disse risici, der blandt andet omfatter risikoen for aktiv eller passiv forsømmelighed fra Marzocchi's side, og skjulte, latente eller åbenbare produktdefekter. Brugeren accepterer ligeledes at fritage Marzocchi og firmaets leverandører og forhandlere for ethvert ansvar for eventuelle skader i den af lovgivningen fastsatte begrænsning.

I.II Generelle sikkerhedsregler

Marzocchi's affjedringssystemer er udviklet til forskellige kørestile. Visse systemer er kun udviklet til at opfange stød fra ujævne vejbaner og giver cyklisten en større kontrol over cyklen, mens andre systemer har andre formål. Vælg og anvend det affjedringssystem der er bedst egnet til din kørestil. Læs og overhold venligst "Instruktioner til korrekt brug" i denne vejledning. Forkert valg eller ukorrekt brug af gaflen kan medføre ulykker med alvorlige læsioner eller dødsfald.

[1]Firmaet MARZOCCHI forbeholder sig ret til - efter eget skøn - at udføre ændringer på produkterne når som helst, og uden forudgående varsel.

Glem aldrig at der er risici forbundet med enhver kørestil: “downhill”, “freeride”, “cross-country”, “marathon”, “trekking”, “dirt jumping” og “urban style”. Udøvelse af enhver af disse kørestile kan medføre alvorlige ulykker eller dødsfald. Lær at cykle. Kør aldrig mere teknisk end du formår. Brug egnet sikkerhedsudstyr og sørg altid for, at dit udstyr er i perfekt stand.

Den funktionsdygtige levetid for produkterne fra Marzocchi afhænger af flere forskellige faktorer, såsom kørestil og kørselsforhold. Styrt, sammenstød, uhensigtsmæssig eller hård brug kan generelt skade affjedringssystemet og nedsætte produktets funktionsdygtige levetid. Desuden udsættes affjedringssystemet gennem tiden for slid. Derfor anbefales det, at man jævnligt lader cyklen undersøge af en specialuddannet mekaniker for at påvise eventuelle olielækager, revner, buler, deformationer eller andre tegn på slid (der henstilles til, at man anvender indtrængende væsker eller andre synlige midler til at finde eventuelle brud). Hvis der under en sådan kontrol påvises deformationer, brud eller skader forårsaget af slag eller påvirkninger, samt bøjede dele, ligegyldigt hvor alvorligt omfanget er, skal man **straks** udskifte komponenten; også udpræget slid kræver **øjeblikkelig** udskiftning af komponenten. Den nødvendige kontrolfrekvens afhænger af mange faktorer; spørg din autoriserede Marzocchi-forhandler om, hvad der er bedst for dig. Cyklister med en kropsvægt på 82 kg/180 lbs eller derover skal være mere påpasselige, og lade cyklen kontrollere for revner, lækager, deformationer, eller andre tegn på en for stor påvirkning, med kortere mellemrum i forhold til personer med mindre kropsvægt. Undersøg sammen med din egen mekaniker, at de valgte gafler er egnet til det beregnede formål, og aftal kontrolfrekvensen med mekanikeren.

Sørg for omhyggeligt at overholde det regelmæssige vedligeholdelsesprogram. Vær opmærksom på, at hvis procedurerne for vedligeholdelse og reparation i denne vejledning ikke udføres korrekt, kan dette medføre uheld. Symbolet ! angiver handlinger, der skal udføres meget omhyggeligt for at undgå uheld.

Der må aldrig udføres nogen form for ændringer på affjedringssystemets elementer.

Komponenterne i Marzocchi’s affjedringssystem er udviklet som et enkeltstående, integreret system. Udskift aldrig Marzocchi-komponenter med uoriginale komponenter; hvis dette sker, nedsættes sikkerheden, præstationerne, holdbarheden og funktionen af produktet, og garantien bortfalder. Dele, der er blevet bøjet eller beskadiget som følge af et uheld eller enhver anden form for slag, må aldrig rettes op, men skal derimod straks udskiftes med originale Marzocchireservedele.

Når du anvender en cykelholder (monteret på taget eller bag på bilen) skal du sørge for, at fastgøringssystemet med hurtig-spænde er helt slækket, før cyklen anbringes eller fjernes. Sørg desuden for, at cyklen anbringes eller fjernes fra holderen i helt lodret stilling. Hvis fastgøringssystemet med hurtig-spænde ikke udløses, eller cyklen hældes under anbringelse på eller fjernelse fra holderen, kan dette medføre ridser, bøjning eller anden beskadigelse af affjedringssystemet.

Ved enhver hastighed vil sammenstød med overliggende enheder, såsom garager, broer, træer eller andre forhindringer, mens cyklen er fastgjort til cykelholderen på bilen, kunne beskadige gaflerne. I dette tilfælde skal du få et autoriseret Marzocchi Service Center til at kontrollere cyklen før den tages i brug igen.

Sprøjt aldrig vand under tryk mod cyklen. Selv vandsprøjt fra en lille haveslange kan medføre indtrængning af vand gennem pakningerne ind i Marzocchi-gaflerne, og således ødelægge funktionsevnen. Vask cyklen og gaflerne fra Marzocchi med vand og mild sæbe.

Brug altid en perfekt tilpasset og spændt cykelhjelm, der er ANSI-, SNELL- eller CEgodkendt, og andet sikkerhedsudstyr, der er nødvendig for din kørestil.

Hvis du benytter cyklen på en våd overflade, skal du huske, at bremsekraften og dækkenes stabilitet vil være betydeligt reduceret. Derfor er det sværere at styre og standse cyklen. Vær specielt forsigtig, når du kører på en våd overflade, således at du undgår uheld.

Undgå at køre på cykel om natten, når du er mindre synlig i trafikken, og du har sværere ved at se eventuelle forhindringer på kørebanen. Hvis du alligevel kører om natten, skal cyklen være udstyret med for- og baglys. Bær altid behageligt tøj, der gør dig synlig i trafikken, for eksempel tøj med skrappe, selvlysende eller reflekterende farver.

DA

I.III Før hver cykeltur

PAS PÅ!

Kør ikke på din cykel, hvis den ikke klarer den indledende test i dette afsnit. ret enhver fejl før du cykler.

- Undersøg at gaflerne ikke har lækager eller små oliepletter, der er tegn på et problem. Vend cyklen på hovedet og check om der er olielækager, for eksempel fra styrets hoveddel.
- Undersøg at alle komponenter på gaflen og selve cyklen, såsom bremser, pedaler, håndtag, styr, stel og sadel er i perfekt stand og egnet til brug.
- Check at ingen komponent på affjedringssystemet, eller på resten af cyklen, er bøjet, ødelagt eller på anden måde skadet.
- Check at alle hurtig-spænder, skruer og møtrikker er korrekt justeret. Lad cyklen hoppe et par gange på jorden for at sikre, at intet sidder løst.
- Sørg for at hjulene er perfekt centreret. Lad hjulene løbe og check at de ikke svinger, og at der ikke er kontakt mellem dem og gaflens stel eller bremseklodserne under omdrejningen.
- Sørg for at alle kabler og andre komponenter på bremsesystemet er placeret rigtigt, og at bremsesystemet fungerer korrekt.
- Sørg for at dækkene er pumpet med det rigtige tryk, og at dækmønsteret og sidevæggene på dækket ikke er beskadiget på nogen måde. Check at refleksbrikkerne er rene, korrekt placeret og sikkert fastgjort.
- Læs og overhold instruktionerne og advarslerne vedrørende brug af cyklen.
- Overhold alle gældende, nationale love og forordninger, samt alle trafiksignaler, skilte og færdselsregler, når du cykler.

II. INSTRUKTIONER TIL KORREKT BRUG

II.I Vælg den korrekte gaffel til din kørestil

Marzocchi's affjedringssystemer er nogle af de mest holdbare og teknologisk avancerede på markedet. Ingen affjedring kan dog holde ved misbrug eller vold. Misbrug kan medføre, at gaflen svigter efter kort tid.

Det er meget vigtigt, at du vælger den rigtige gaffel til din kørestil, og at denne gaffel anvendes korrekt.

PAS PÅ!

Forkert montering af gaflerne på stellet kan medføre fejlfunktion med deraf følgende tab af kontrollen over cyklen og mulighed for alvorlige læsioner eller dødsfald for cyklisten. Desuden vil forkert montering af gaflerne på stellet kunne ugyldiggøre fabrikantens garanti.

II.I.I Klarlæg din kørestil

Trekking/Cross-Country: Kørsel på bakkede stier, hvor der findes små forhindringer, såsom sten, rødder eller huller. Trekking/Cross Country omfatter ikke hop eller spring (hop fra sten, væltede træstammer eller skrænter) fra nogen højde. Disse gafler må kun benyttes sammen med dæk, der er special-designet til denne kørestil, og med skivebremser, fælgbremser eller lineære bremser med greb. Dynamoen og bagagebæreren skal monteres på de monteringspunkter, der er forberedt på gaflen.

All Mountain/Freeride: Denne kørestil er kun for øvede ryttere, fordi den indebærer stejle nedkørsler, store forhindringer og moderate hop. Freeride-gaflerne må kun bruges med skivebremser, og stel, hjul og andre komponenter skal være special-designet til denne type cykling.

4X/Dirt Jumper: Denne "BMX" eller "motocross" inspirerede kørestil er kun for de mest øvede ryttere, og omfatter hop fra en lille jordbakke til den næste. Kørestilen medfører også "overvinding" af menneskeskabte forhindringer, andre faste forhindringer eller gennemkørsel af en bane med forhindringer i form af jordvolde, som rytteren skal forcere ved hjælp af spring og drejninger ved høj hastighed. Denne type forgafler bør kun anvendes med skivebremser, stel, hjul og andre komponenter, som er designet specifikt til denne kørestil. Skivebremserne bør monteres i de dertil indrettede punkter på forgaflen. Undgå at foretage ændringer på forgaflen for at kunne montere andre elementer.

Extreme Freeride/Downhill: Denne disciplin er kun for professionelle eller meget øvede ryttere. Kørestilen omfatter forholdsmæssigt høje hop eller spring og overvinding af meget store forhindringer, såsom klippestykker, væltede træer og store huller.

PAS PÅ!

Kør KUN i områder, der er egnet til din kørestil.

II.I.II Vælg den bedst egnede forgaffel til den anvendte kørestil ved hjælp af tabellen "Intended use chart"

Vælg den forgaffel, der passer til din kørestil ved hjælp af tabellen «intended use chart» (**tabel 1**, side 2). Kontakt Marzocchi-forhandleren, eller Marzocchifabrikken direkte, hvis du er i tvivl om, hvilken gaffel du skal vælge.

II.I.III Kør korrekt - Undgå forkert brug af gaflerne

Gaflerne må ikke anvendes forkert. Lær at cykle og kør ikke over evne. En kortvarende, ukontrolleret kørsel kan give samme slid på gaflerne som mange års normal brug.

Lær hvordan forhindringer på banen skal overvindes. Hvis du rammer forhindringer, såsom sten, træer eller huller direkte, vil du udsætte gaflen for påvirkninger, som den ikke er skabt til at modstå.

Hvis du lander forkert efter et hop eller et spring nedad, udsætter du desuden gaflen for belastninger, som den ikke er designet til at modstå. Du bør kun udføre hop eller spring, når et skråt underlag eller en landerampe er tilgængelig for at hjælpe cyklen med at absorbere nedslagskraften fra landingen. Begge hjul skal komme i kontakt med landingsoverfladen samtidigt. Enhver anden form for landing er farlig og kan resultere i ulykker eller komponent-svigt. Hældningen og længden på skråningen eller landerampen skal passe til højden på hoppet eller nedspringet, samt til dine evner.

PAS PÅ!

Fejl under overvinding af forhindringer på banen, eller fejl ved landingen efter et hop eller et spring nedad, kan medføre brud på gaflen og efterfølgende tab af kontrol over cyklen, alvorlige ulykker eller dødsfald.

PAS PÅ!

Gaflerne kræver regelmæssig kontrol og udførelse af vedligeholdelse. Jo hårdere du kører, desto oftere skal du kontrollere og vedligeholde gaflerne. Hvis gaflerne er blot en smule beskadiget, skal du STRAKS kontakte et autoriseret Marzocchi-værksted for at få affjedringssystemet undersøgt, før du bruger cyklen igen.

HUSK

Selv gafler fremstillet af robuste materialer kan svigte, hvis de anvendes forkert! Meget hård brug kan slide og ødelægge selv de stærkeste komponenter.

EL

I. ΧΡΗΣΗ ΤΟΥ ΠΑΡΟΝΤΟΣ ΕΓΧΕΙΡΙΔΙΟΥ

I.I ΓΕΝΙΚΕΣ ΠΡΟΕΙΔΟΠΟΙΗΣΕΙΣ

ΠΡΟΣΟΧΗ!

Η μη τήρηση των οδηγιών και των προειδοποιήσεων που περιλαμβάνονται σε αυτό το εγχειρίδιο μπορούν να προκαλέσουν δυσλειτουργία του προιόντος, σοβαρά προσωπικά ατυχήματα ακόμη και θανατηφόρα.

- Διαβάστε και ακολουθήστε προσεκτικά για να καταλάβετε τις οδηγίες που δίνονται σε αυτό το εγχειρίδιο. Αυτό είναι ουσιαστικό μέρος του προϊόντος, και πρέπει να το φυλάξετε σε ασφαλές μέρος για μελλοντική βοήθεια[1].

- Υπενθυμίζεται ότι η εγκατάσταση, η συντήρηση και η επισκευή του συστήματος ανάρτησης απαιτούν εξειδικευμένες γνώσεις, ειδικά εργαλεία και εμπειρία. Μια απλή και γενική μηχανική ικανότητα μπορεί να μην είναι επαρκής για την σωστή εγκατάσταση ή επισκευή του συστήματος ανάρτησης. Σε περίπτωση που υπάρχουν αμφιβολίες όσον αφορά τις μηχανικές σας ικανότητες, Σας παρακαλούμε να απευθυνθείτε σε ένα από τα εξουσιοδοτημένα κέντρα συντήρησης Marzocchi, για να εγκαταστήσετε ή να συντηρήσετε το σύστημα ανάρτησης. Η μη σωστή εγκατάσταση, συντήρηση και επισκευή του συστήματος ανάρτησης μπορούν να προξενήσουν ατυχήματα και να προκαλέσουν σοβαρούς προσωπικούς τραυματισμούς ακόμη και θάνατο.

- Η μη τήρηση των οδηγιών και προειδοποιήσεων που περιλαμβάνονται σε αυτό το εγχειρίδιο μπορούν να προκαλέσουν δυσλειτουργία του προιόντος, σοβαρά προσωπικά ατυχήματα ακόμη και θανατηφόρα.

- Στο εγχειρίδιο αυτό γίνεται αναφορά στην περίπτωση που μπορεί να συμβεί ένα “ατύχημα”. Οποιοδήποτε ατύχημα μπορεί να προκαλέσει την απώλεια ελέγχου του ποδηλάτου, ζημιές στο ποδήλατο ή στα εξαρτήματά του και στις πιο σοβαρές περιπτώσεις, προσωπικά τραύματα ή τον θάνατο του αναβάτη ή ενός διαβάτη.

- Το εγχειρίδιο αυτό δεν έχει σκοπό να εξηγήσει την συναρμολόγηση/αποσυναρμολόγηση των πιρουνιών από το ποδήλατο, του τροχού, των οργάνων τιμονιού και οποιουδήποτε άλλου εξαρτήματος που είναι συνδεδεμένο άμεσα ή έμμεσα με το σύστημα ανάρτησης αλλά δεν αποτελεί μέρος αυτού.

ΠΡΟΣΟΧΗ!

Οι περιγραφές που προηγούνται από το σύμβολο αυτό, περιλαμβάνουν πληροφορίες, περιγραφές ή διαδικασίες που εάν δεν ακολουθηθούν μπορούν να προκαλέσουν ζημιές ή δυσλειτουργία των πιρουνιών, ζημιές στο περιβάλλον, ατυχήματα, προσωπικούς τραυματισμούς ή θάνατο.

ΣΗΜΕΙΩΣΗ

Οι περιγραφές που προηγούνται από το σύμβολο αυτό, περιλαμβάνουν πληροφορίες και διαδικασίες που συνιστούνται από την εταιρεία MARZOCCHI για την άριστη χρήση των πιρουνιών.

- Εάν επιθυμείτε να κάνετε ερωτήσεις σχετικά με την συντήρηση ή την χρήση του συστήματος ανάρτησης, επικοινωνείσθε κατευθείαν με το πιο κοντινό εξουσιοδοτημένο Κέντρο συντήρησης Marzocchi. Μπορείτε να βρείτε τα ονόματα των Κέντρων συντήρησης στο τέλος αυτού του εγχειριδίου ή στη διεύθυνση www.marzocchi.com.

- Ο χρήστης του προιόντος Marzocchi αναγνωρίζει και δέχεται τους κινδύνους οι οποίοι είναι σχετικοί με την οδήγηση του ποδηλάτου, συμπεριλαμβανομένου, για παράδειγμα, του κινδύνου σπασίματος ενός εξαρτήματος του συστήματος ανάρτησης που μπορεί να προκαλέσει ένα ατύχημα με αποτέλεσμα σοβαρό προσωπικό τραυματισμό ή θάνατο. Αγοράζοντας και χρησιμοποιώντας αυτό το προιόν Marzocchi, ο χρήστης ρητά, εκούσια και ελεύθερα αποδέχεται και αναλαμβάνει τους κινδύνους αυτούς, συμπεριλαμβανομένου, κατά επεξηγηματικό λόγο, τον κίνδυνο ενεργητικής ή παθητικής αμέλειας εκ μέρους της εταιρείας Marzocchi, ή κρυφά ελαττώματα αφανή ή εμφανή του προιόντος. Επίσης, ο χρήστης αποδέχεται να μη θεωρεί την εταιρεία Marzocchi, τους διανομείς και μεταπωλητές της, υπεύθυνους για οποιαδήποτε ενδεχόμενη ζημιά, μέσα στα όρια που επιτρέπονται από τον νόμο.

[1]Η εταιρεία MARZOCCHI επιφυλάσσει το δικαίωμα, κατά την κρίση της, να τροποποιήσει τα προιόντα της, κατά οποιαδήποτε στιγμή και χωρίς καμμιά προειδοποίηση.

I.II ΓΕΝΙΚΕΣ ΠΡΟΕΙΔΟΠΟΙΗΣΕΙΣ ΑΣΦΑΛΕΙΑΣ

Τα συστήματα ανάρτησης Marzocchi έχουν σχεδιαστεί για τα διάφορα στυλ ποδηλασίας. Μερικά από αυτά έχουν μελετηθεί μόνον για να εξουδετερώνουν τα χτυπήματα που προκαλούνται από το ανώμαλο έδαφος και προσφέρουν στον αναβάτη ένα μεγαλύτερο έλεγχο του ποδηλάτου ενώ άλλα ικανοποιούν διαφορετικούς σκοπούς. Διαλέξτε και χρησιμοποιείστε το σωστό σύστημα ανάρτησης για το στυλ ποδηλασίας που κάνετε. Ελέγξτε και ακολουθείστε τις "Κατάλληλες Οδηγίες Χρήσης" που περιέχονται σε αυτό το εγχειρίδιο. Εάν δεν επιλέξετε και χρησιμοποιήσετε σωστά τα πιρούνια μπορούν να συμβούν ατυχήματα που θα προκαλέσουν προσωπικές ζημιές ή θάνατο.

Παρακαλώ σημειώστε ότι υπάρχουν έμφυτοι κίνδυνοι που σχετίζονται με το κάθε είδος ποδηλασίας όπως π.χ. την κατάβαση λόφων - βουνών, την ελεύθερη ποδηλασία, την ανώμαλη ποδηλασία στην εξοχή, τον μαραθώνιο, την ποδηλασία ανώμαλου, την ποδηλασία με άλματα και την ποδηλασία δρόμου. Θα μπορούσατε να τραυματιστείτε σοβαρά ή να σκοτωθείτε εάν ασχοληθείτε με όλα αυτά τα είδη ποδηλασίας. Μάθετε πως να κάνετε το είδος ποδηλασίας που επιλέξατε, ποτέ μην υπερβαίνετε τις δυνατότητές σας, βεβαιωθείτε ότι χρησιμοποιείτε τον κατάλληλο εξοπλισμό προστασίας και ασφάλειας, καθώς επίσης ότι τα εξαρτήματα του ποδηλάτου σας είναι σε άριστη κατάσταση.

Η διάρκεια ζωής των προϊόντων Marzocchi εξαρτάται από πολλούς παράγοντες, όπως τον τρόπο οδήγησης και την κατάσταση του εδάφους. Οι συγκρούσεις, οι πτώσεις, η εσφαλμένη χρήση ή η σκληρή χρήση γενικά μπορούν να επιβαρύνουν τη δομική ακεραιότητα του συστήματος ανάρτησης και να μειώσουν σημαντικά την διάρκεια ζωής του.Επίσης, με το πέρασμα του χρόνου, το σύστημα ανάρτησης φθείρεται. Σε περίπτωση που παρουσιασθούν διαρροές λαδιών, ρωγμές, παραμορφώσεις, ή για άλλα σημάδια φθοράς, ελέγχεται τακτικά το ποδήλατο από έναν εξειδικευμένο μηχανικό (συνιστάται η χρήση διαπεραστικών υγρών ή οπτικών παραγόντων για τον προσδιορισμό του σπασίματος). Εάν από τον έλεγχο προκύψει κάποια παραμόρφωση, σπάσιμο ή σημάδια πρόσκρουσης ή λυγισμένα εξαρτήματα, αντικαταστείστε αμέσως το εξάρτημα. Επίσης και σε περίπτωση υπερβολικής φθοράς, αντικαταστείστε αμέσως το εξάρτημα. συνεννοηθείτε με τον εξουσιοδοτημένο αντιπρόσωπο Marzocchi για να επιλέξετε το πρόγραμμα που είναι καλύτερο για σας. Εάν το βάρος σας είναι 82 κιλά (180lbs) ή περισσότερο, προσέχετε ιδιαίτερα και υποβάλλετε το ποδήλατό σας σε πιο συχνούς ελέγχους σε σχέση με ένα άτομο που έχει μικρότερο βάρος από 82 κιλά (180lbs), εάν παρουσιαστούν ρωγμές, παραμορφώσεις ή άλλα σημάδια προσπάθειας. Επιβεβαιώνετε μαζί με τον μηχανικό σας εάν τα πιρούνια είναι κατάλληλα για την χρήση που κάνετε και συμφωνείστε την συχνότητα των ελέγχων.

Ακολουθείστε με προσοχή το πρόγραμμα της περιοδικής συντήρησης.

Εάν οι οδηγίες συντήρησης και επισκευής που περιλαμβάνονται στο εγχειρίδιο αυτό δεν ακολουθηθούν σωστά μπορεί να συμβεί κάποιο ατύχημα. Το σύμβολο ! σημαίνει ότι πρέπει να προσέχετε κατά τις ενέργειες που κάνετε για να αποφεύγονται τα ατυχήματα.

Μην κάνετε ποτέ καμμιά τροποποίηση σε κανένα εξάρτημα του συστήματος ανάρτησης.

Τα εξαρτήματα του συστήματος ανάρτησης Marzocchi έχουν σχεδιαστεί σαν ένα μοναδικό ολοκληρωτικό σύστημα. Για να μη διακινδυνέψετε την ασφάλεια, τις επιδόσεις, την διάρκεια ζωής και την λειτουργία του προιόντος και για να μην εκπέσει η εγγύηση, δεν πρέπει να αντικαταστείστε τα γνήσια εξαρτήματα Marzocchi με μη γνήσια τοιαύτα.

Τα λυγισμένα ή ζημιωμένα εξαρτήματα που προκαλέστηκαν εξ αιτίας ενός ατυχήματος ή από οποιοδήποτε άλλο χτύπημα δεν πρέπει να τα επισκευάζετε αλλά να τα αντικαταστείτε αμέσως με γνήσια ανταλλακτικά Marzocchi.

Κατά την εγκατάσταση ή την αφαίρεση του ποδηλάτου σας από τη σχάρα αυτοκινήτου για ποδήλατα (σχάρα οροφής ή οπίσθια), βεβαιωθείτε ότι χαλαρώνετε πλήρως τον σύνδεσμο γρήγορης αποσύνδεσης της σχάρας. Επιπλέον, βεβαιωθείτε ότι το ποδήλατό σας ανυψώθηκε ή εγκαταστάθηκε στη σχάρα σε μια τέλεια κάθετη θέση. Εάν ο σύνδεσμος γρήγορης αποσύνδεσης δεν είναι πλήρως χαλαρωμένος, ή εάν υπάρχει κάποια αντίσταση κατά τη διάρκεια εγκατάστασης ή αφαίρεσης του ποδηλάτου σας από τη σχάρα τότε αυτό θα γρατσουνιστεί, η αντίσταση εξάλλου προκαλεί ζημιά στο σύστημα ανάρτησης του ποδηλάτου σας.

Εάν χτυπήσετε με οποιαδήποτε ταχύτητα οποιοδήποτε υπερυψωμένο αντικείμενο, όπως ένα γκαράζ (χώρο στάθμευσης), η γέφυρα, το άκρο δέντρων ή άλλη συναρμογή, με το ποδήλατό σας ενώ το ποδήλατό σας είναι προσαρμοσμένο στη σχάρα μεταφοράς ποδηλάτων, μπορεί να προκαλέσετε ζημιά στα πιρούνια. Πρέπει να ελέγξετε το σύστημα ανάρτησης από ένα εξουσιοδοτημένο Κέντρο Συντήρησης Marzocchi **πριν** οδηγήσετε το ποδήλατο.

Μη ψεκάζετε ποτέ νερό υπο πίεση επάνω στο ποδήλατο. Ακόμη και ο ψεκασμός νερού από ένα μικρό σωλήνα κήπου μπορεί να διαπεράσει τις ροδέλες εφαρμογής και να εισέλθει στα πιρούνια Marzocchi διακινδυνεύοντας την λειτουργία τους. Πλένετε το ποδήλατο και τα πιρούνια

Marzocchi με ένα πανί εμποτισμένο με νερό και ουδέτερο σαπούνι. Να φοράτε πάντα και να δένετε καλά το κατάλληλο μέγεθος κράνους ποδηλάτου που είναι εγκεκριμένο από την ANSI, SNELL ή CE και οποιοδήποτε άλλο εξοπλισμό ασφάλειας που είναι απαραίτητος για το είδος ποδηλασίας που κάνετε.

Εάν χρησιμοποιείτε το ποδήλατο σε βρεγμένο έδαφος, θυμηθείτε ότι η ισχύς των φρένων και η εφαρμογή των ελαστικών στο έδαφος μειώνονται σημαντικά. Επομένως είναι πιο δύσκολος ο έλεγχος και το σταμάτημα του ποδηλάτου. Προσέχετε ιδιαίτερα όταν οδηγείτε σε βρεγμένο δρόμο για να αποφεύγετε τα ατυχήματα.

Μην οδηγείτε το ποδήλατο τις βραδυνές ώρες μέσα στην κυκλοφορία εφόσον δεν υπάρχει μεγάλη ορατότητα και είναι πιο δύσκολο να αντιληφθείτε τα ενδεχόμενα εμπόδια που βρίσκονται στο έδαφος. Σε περίπτωση που οδηγείτε την νύχτα εφοδιάζετε το ποδήλατο με φώτα μπροστά και πίσω. Επίσης, να φοράτε άνετα ρούχα που να φαίνονται πολύ καλά όπως για παράδειγμα ρούχα με έντονα, φωτεινά ή φθορίζοντα χρώματα.

I.III ΠΡΙΝ ΑΠΟ ΚΑΘΕ ΧΡΗΣΗ

⚠ ΠΡΟΣΟΧΗ!

ΜΗΝ ΟΔΗΓΕΙΤΕ ΤΟ ΠΟΔΗΛΑΤΟ ΣΑΣ ΕΑΝ ΔΕΝ ΕΧΕΙ ΠΕΡΑΣΕΙ ΤΟΝ ΠΡΟΚΑΤΑΡΚΤΙΚΟ ΕΛΕΓΧΟ. ΔΙΟΡΘΩΣΤΕ ΟΠΟΙΑΔΗΠΟΤΕ ΚΑΤΑΣΤΑΣΗ ΠΡΙΝ ΟΔΗΓΗΣΕΤΕ.

- Βεβαιωθείτε ότι στα πιρούνια δεν υπάρχουν διαρροές ή ίχνη λαδιού διαφορετικά σημαίνει ότι υπάρχει κάποιο πρόβλημα. Αναποδογυρίστε το ποδήλατο και ελέγξτε εαν υπάρχουν διαρροές λαδιού στο κάτω μέρος της βάσης του τιμονιού.
- Βεβαιωθείτε ότι όλα τα μέρη των πιρουνιών ή γενικά του υπολοίπου ποδηλάτου σας, συμπεριλαμβανόμενα για παράδειγμα φρένα, πετάλια, διακόπτες, τιμόνι, σκελετός και σέλα είναι σε άριστη κατάσταση και έτοιμα για την οδήγηση.
- Ελέγξτε ότι κανένα από τα εξαρτήματα του συστήματος ανάρτησης ή γενικά του υπολοίπου ποδηλάτου σας, δεν έχει φθαρεί, δεν έχει διαρροές λαδιού, παραμορφωθεί, ραγίσει ή γενικά δεν έχει κάποια ζημιά.
- Ελέγξτε για να βεβαιωθείτε ότι όλοι οι σύνδεσμοι γρήγορης αποσύνδεσης, τα παξιμάδια και τα μπουλόνια έχουν ρυθμιστεί κατάλληλα. Αναπηδήστε το ποδήλατο στο έδαφος και ακούστε και ψάξτε για οτιδήποτε μπορεί να είναι χαλαρό.
- Βεβαιωθείτε ότι οι ρόδες σας είναι τέλεια κεντραρισμένες. Περιστρέψτε τις ρόδες για να βεβαιωθείτε ότι δεν ταλαντεύονται πάνω-κάτω ή από τη μία πλευρά στην άλλη, και ότι δεν έρχονται σε επαφή με τα τμήματα των πιρουνιών ή με τα τακάκια των φρένων κατά τη διάρκεια της περιστροφής.
- Βεβαιωθείτε ότι όλα τα καλώδια και τα εξαρτήματα του συστήματος φρένων βρίσκονται στη σωστή θέση και ότι αυτό λειτουργεί σωστά.
- Βεβαιωθείτε ότι τα λάστιχα είναι καλά φουσκωμένα και ότι οι ζάντες ή τα πλαινά τοιχώματα δεν είναι φθαρμένα.
- Βεβαιωθείτε ότι οι ανακλαστήρες είναι καθαροί, ίσιοι και συναρμολογημένοι κατά ασφαλή τρόπο.
- Διαβάστε και ακολουθείστε τις οδηγίες και τις προειδοποιήσεις που συνάπτονται αρχικά στο ποδήλατο.
- Μάθετε και ακολουθήστε τους κατά τόπους νόμους και κανονισμούς για τα ποδήλατα, επίσης να υπακούτε σε όλα τα σήματα κυκλοφορίας και τις υποδείξεις των τροχονόμων ενώ οδηγείτε το ποδήλατό σας.

II. ΟΔΗΓΙΕΣ ΓΙΑ ΤΗΝ ΠΡΟΒΛΕΠΟΜΕΝΗ ΧΡΗΣΗ

II.I ΕΠΙΛΕΞΤΕ ΤΑ ΣΩΣΤΑ ΠΙΡΟΥΝΙΑ ΓΙΑ ΤΟ ΕΙΔΟΣ ΠΟΔΗΛΑΣΙΑΣ ΠΟΥ ΘΕΛΕΤΕ ΝΑ ΚΑΝΕΤΕ

Το σύστημα ανάρτησης Marzocchi είναι το πιο ανθεκτικό και το πιο προηγμένο τεχνολογικά ανάμεσα στα υπάρχοντα που κυκλοφορούν σήμερα στην αγορά. Εντούτοις, κανένα σύστημα ανάρτησης δεν μπορεί να αντισταθεί στην κακομεταχείριση, ή στην κακή χρήση που, σε μικρό χρονικό διάστημα μπορεί να οδηγήσει στην ανεπανόρθωτη καταστροφή του, ενώ ακόμη δεν το περιμένετε.

Είναι σημαντικό να επιλέγετε και να χρησιμοποιείτε τα πιρούνια που είναι κατάλληλα για το είδος ποδηλασίας που εσείς κάνετε, καθώς επίσης να τα χρησιμοποιείτε κατάλληλα.

⚠ ΠΡΟΣΟΧΗ!

Η μη σωστή σύνδεση των πιρουνιών με τον σκελετό του ποδηλάτου μπορεί να προκαλέσει ζημιές στα ίδια, απώλεια του ελέγχου του ποδηλάτου, σοβαρές ζημιές ή και ακόμη τον θάνατο του αναβάτη. Επίσης, εάν τα πιρούνια συνδεθούν κατά ανάρμοστο τρόπο η εγγύηση δεν ισχύει.

II.I.I Προσδιορίστε το είδος ποδηλασίας που επιθυμείτε

Trekking/Cross-Country (Ποδηλασία περιπάτου/Ποδηλασία εξοχής): Στην ποδηλασία κατά μήκος μονοπατιών που βρίσκονται σε λόφους μπορεί να έχετε προσκρούσεις σε μικρά εμπόδια, όπως βράχοι, ρίζες, ή ακόμα και σε κοιλότητες του εδάφους. Η ποδηλασία εξοχής δεν περιλαμβάνει άλματα ή "πτώσεις" από οποιοδήποτε ύψος (κατά την οδήγηση του ποδηλάτου σας πάνω από βράχους, πεσμένα δέντρα ή προεξοχές βράχων). Τα πιρούνια πρέπει να χρησιμοποιούνται μόνο με τις ρόδες που σχεδιάστηκαν ειδικά για αυτό το είδος της ποδηλασίας με δισκόφρενα, σε ζάντες ή με γραμμικά φρένα με μοχλό. Αρκεί να συνδέσετε την δύναμο και τον φορέα σάκκων στα σχεδιασμένα σημεία μονταρίσματος που προβλέπονται στα πιρούνια. Μην κάνετε ποτέ οποιαδήποτε τροποποίηση στα πιρούνια σας προκειμένου να συνδέσετε οποιοδήποτε εξάρτημα.

All Mountain/Freeride (Ποδηλασία στο βουνό/Ελεύθερη Ποδηλασία): Αυτό το είδος ποδηλασίας απαιτεί επιδεξιότητα από τους αναβάτες και περιλαμβάνει οδήγηση σε ανώμαλο έδαφος μετ εμποδίων και με μέτρια άλματα. Τα πιρούνια της ελεύθερης ποδηλασίας πρέπει να χρησιμοποιούνται μόνο με τα δισκόφρενα, το σκελετό, τις ρόδες και τα υπόλοιπα εξαρτήματα που είναι σχεδιασμένα για το συγκεκριμένο είδος οδήγησης. Τα δισκόφρενα πρέπει να συνδέονται στα σχεδιασμένα σημεία μονταρίσματος που προβλέπονται στα πιρούνια. Μην κάνετε ποτέ οποιαδήποτε τροποποίηση στα πιρούνια σας προκειμένου να συνδέσετε οποιοδήποτε εξάρτημα.

4X/Dirt Jumper (4X/Ποδηλασία με άλματα): Η ποδηλασία με άλματα ή "μότοκρος" είναι μόνο για επιδέξιους αναβάτες και περιλαμβάνει το άλμα από το ένα ανάχωμα στο άλλο. Περιλαμβάνει επίσης την οδήγηση πάνω από και γύρω από "εμπόδια δρόμου" όπως π.χ. η αποφυγή ενός ανθρώπου που κινείται στο δρόμο ή άλλα υλικά εμπόδια, ή την διαδρομή κατά μήκος μίας πίστας που αποτελείται από χωμάτινα εμπόδια ο ποδηλάτης πρέπει να ξεπεράσει πηδώντας ή στρίβοντας με ταχύτητα. Τα πιρούνια της συγκεκριμένης ποδηλασίας πρέπει να χρησιμοποιούνται μόνο με τα δισκόφρενα, το σκελετό, τις ρόδες και τα υπόλοιπα εξαρτήματα που είναι σχεδιασμένα για το συγκεκριμένο είδος οδήγησης. Τα δισκόφρενα πρέπει να συνδέονται στα σχεδιασμένα σημεία μονταρίσματος που προβλέπονται στα πιρούνια. Μην κάνετε ποτέ οποιαδήποτε τροποποίηση στα πιρούνια σας προκειμένου να συνδέσετε οποιοδήποτε εξάρτημα.

Extreme Freeride/Downhill (Ακραίως Ελεύθερη Ποδηλασία/Κατάβαση λόφων - βουνών): Το είδος της εν λόγω ποδηλασίας είναι μόνο για επαγγελματίες ή πολύ καλά καταρτισμένους αναβάτες. Περιλαμβάνει σχετικά υψηλά άλματα ή "πτώσεις" και υπερπήδηση μεγαλυτέρων εμποδίων όπως λίθους, πεσμένα δέντρα ή λακούβες. Τα πιρούνια της συγκεκριμένης ποδηλασίας πρέπει να χρησιμοποιούνται μόνο με τα δισκόφρενα, το σκελετό, τις ρόδες και τα υπόλοιπα εξαρτήματα που είναι σχεδιασμένα για το συγκεκριμένο είδος οδήγησης. Τα δισκόφρενα πρέπει να συνδέονται στα σχεδιασμένα σημεία μονταρίσματος που προβλέπονται στα πιρούνια. Μην κάνετε ποτέ οποιαδήποτε τροποποίηση στα πιρούνια σας προκειμένου να συνδέσετε οποιοδήποτε εξάρτημα.

⚠ ΠΡΟΣΟΧΗ!

Κάνετε ποδήλατο MONON σε περιοχές που είναι ειδικές για το είδος ποδηλασίας με το οποίο ασχολείστε.

II.I.II Επιλογή της περόνης που είναι πιο κατάλληλη για το δικό σας στύλ σύμφωνα με τον πίνακα "Intended use chart"

Επιλέξτε την περόνη που αντιστοιχεί στο δικό σας τρόπο οδήγησης χρησιμοποιώντας την κατάσταση «intended use chart» (**Κατάσταση 1**. σελίδα 2).

EL

Παρακαλώ απευθυνθείτε στον κοντινότερο πωλητή της εταιρείας Marzocchi, ή ελάτε σε απευθείας επαφή με την εταιρεία Marzocchi, εάν χρειαστείτε βοήθεια προκειμένου να επιλέξετε το πιο κατάλληλο είδος πιρουνιών για την ποδηλασία που εσείς επιθυμείτε.

II.I.III Οδηγείτε σωστά.- Αποφεύγετε τις ανάρμοστες χρήσεις των πιρουνιών.

Μη χρησιμοποιείτε τα πιρούνια κατά ανάρμοστο τρόπο. Μάθετε πως να κάνετε σωστά το είδος ποδηλασίας που επιλέξατε ανάλογα με τις δυνατότητες σας. Μια ανεξέλεγκτη οδήγηση του ποδηλάτου σας προκαλεί σε πολύ μικρό χρονικό διάστημα τέτοια ζημιά στα πιρούνια σας όσο και η πολύχρονη σκληρή χρήση τους.

Μάθετε πως να αποφεύγετε τα εμπόδια. Προσκρούοντας σε εμπόδια όπως βράχους, δέντρα ή λακούβες ασκείτε μεγάλη πίεση στα πιρούνια σας - εάν δεν είναι κατάλληλα σχεδιασμένα για να την απορροφήσουν - με συνέπεια την φθορά τους.

Η κακή προσγείωση μετά από ένα άλμα ασκεί επίσης μεγάλη πίεση στα πιρούνια σας -εάν δεν είναι κατάλληλα σχεδιασμένα για να την απορροφήσουν - με συνέπεια την φθορά τους.

Πρέπει να εκτελείτε άλματα και προσγειώσεις μόνο όταν υπάρχει μια πασαρέλα ή κεκλιμένη ράμπα προκειμένου να υποβοηθήσει το ποδήλατό σας να απορροφήσει τις πιέσεις που δημιουργούνται κατά τη διάρκεια της προσγείωσης, ενώ συγχρόνως βοηθά και τους δύο τροχούς να έρθουν ομαλά σε επαφή με το έδαφος μετά το πέρασμα της πασαρέλας ή της κεκλιμένης ράμπα συγχρόνως. Οποιοσδήποτε άλλη προσγείωση είναι επικίνδυνη και μπορεί να προκαλέσει ζημιά στο προιόν ή σοβαρό ατύχημα. Η επιτάχυνση που θα αποκτήσετε προκειμένου να κάνετε ένα άλμα είναι ανάλογη του μήκους και του ύψους της πασαρέλας ή κεκλιμένης ράμπας που θα χρησιμοποιήσετε. Λόγω του ότι διαφέρουν οι συνθήκες από αναβάτη σε αναβάτη καλό είναι να συμβουλευθείτε ένα πεπειραμένο αναβάτη πριν προσπαθείσετε οποιαδήποτε άλμα με προσγείωση.

ΠΡΟΣΟΧΗ!

Η ανεπιτυχής αποφυγή εμποδίων ή προσγείωση μετά από ένα άλμα μπορεί να είναι η αιτία για το σπάσιμο των πιρουνιών, με συνέπεια την απώλεια ελέγχου του ποδηλάτου σας, πράγμα που μπορεί να προκαλέσει το σοβαρό τραυματισμό ή ακόμα και το θάνατο του αναβάτη.

ΠΡΟΣΟΧΗ!

Τα πιρούνια απαιτούν τακτική συντήρηση και επισκευή. Όσο σκληρότερα οδηγείτε, τόσο συχνότερα πρέπει να επιθεωρείτε και να συντηρείτε τα πιρούνια. Εάν τα πιρούνια είναι λυγισμένα, παραμορφωμένα, ραγισμένα, ή χτυπημένα, επισκεφθείτε ΑΜΕΣΩΣ ένα εξουσιοδοτημένο "Κέντρο Επισκευής Marzocchi" προκειμένου να τα επιθεωρήσει πριν ξαναχρησιμοποιείσετε το ποδηλατό σας.

ΣΗΜΕΙΩΣΗ

Θυμηθείτε ότι ακόμη και εάν τα πιρούνια είναι κατασκευασμένα από συμπαγές μέταλλο θα καταστραφούν εάν τα κακομεταχειριστείτε!. Η ακραία χρήση μπορεί τελικά να προκαλέσει φθορά ή και να σπάσει ακόμα και τα ανθεκτικότερα εξαρτήματα.

Οδηγείστε το ποδήλατο σας γρήγορα και ακόμα περισσότερο έξυπνα

I. GEBRUIK VAN DEZE HANDLEIDING

I.I Algemene waarschuwingen

OPGELET!

Het niet naleven van de volgende waarschuwingen en instructies kan resulteren tot het feilen van het product, ongelukken, verwondingen of zelfs de dood.

- Lees de instructies in deze handleiding aandachtig, begrijp de instructies en volg ze op. Het is een essentieel onderdeel van het product. Bewaar deze handleiding op een veilige plaats, zodat u hem ook in de toekomst kunt raadplegen[1].
- Weet dat het installatie van het veersysteem, het onderhoud en herstelling ervan gespecialiseerde kennis, gereedschap en ervaring vereisen. Een algemene mechanische kennis is mogelijk niet voldoende voor een correcte installatie, onderhoud en herstelling ervan van uw veersysteem. Mocht u enige twijfels hebben of u wel in staat bent u veersysteem te onderhouden of te herstellen, laat het dan installeren en/of onderhouden door een erkende Marzocchi Bijstandsdienst. Verkeerde installatie, onderhoud of herstelling kan leiden tot ongevallen met verwonding of zelfs de dood als gevolg.
- Het niet naleven van de waarschuwingen en instructies uit deze handleiding kan leiden tot het falen van het product, ongelukken, verwondingen of zelfs de dood.
- Merk op dat in deze handleiding verwezen wordt naar “een ongeval” dat kan optreden. Gelijk welk ongeval kan resulteren in het verliezen van de controle over de fiets, schade aan de fiets of zijn onderdelen, en belangrijker nog, ernstige verwondingen of zelfs de dood van u en uw bijstaander.
- Deze handleiding legt niet uit hoe de vork gemonteerd of gedemonteerd moet worden op of van de fiets, het wiel, de stuureenheid, of elk ander onderdeel dat rechtstreeks of onrechtstreeks geassocieerd is met de vork maar geen deel uitmaakt van de vork.

OPGELET!

Beschrijvingen die voorafgegaan worden door dit symbool bevatten informatie, instructie of procedures, die, indien ze niet nageleefd worden, kunnen leiden tot schade of slechte werking van de vork,schade aan de omgeving, ongevallen, persoonlijke verwondingen of de dood.

ONTHOUDT

Beschrijvingen die voorafgegaan worden door dit symbool bevatten informatie, of procedures aanbevolen door MARZOCCHI voor een optimaal gebruik van de vork.

- Voor vragen die betrekking hebben op de schoonmaak, het onderhoud en het gebruik van het veersysteem kan u rechtstreeks terecht bij de dichtbijgelegen Bijstandsdienst van Marzocchi. Op het einde van de handleiding of op de website www.marzocchi.com vindt u een lijst terug met de Service Centra.
- De gebruiker van dit Marzocchi product erkent en gaat uitdrukkelijk akkoord dat er risico’s zijn eigen aan het rijden op een motorfiets, die inclusief maar niet beperkend zijn aan het risico dat een onderdeel van uw veersysteem kan falen, wat kan leiden tot een ongeval, verwondingen of de dood. Door aankoop en gebruik van dit Marzocchi product erkent en aanvaardt de gebruiker uitdrukkelijk, vrijwillig en in volle bewustzijn deze risico’s, die inclusief maar niet beperkend zijn aan het risico van passieve of actieve verwaarlozing van Marzocchi of verborgen, latent of evidente defecten in het product, en gaat akkoord om Marzocchi, zijn verdelers en verkopers geenszins aan te klagen, volgens de wetten, voor gelijk welke schade.

I.II Algemene veiligheidsvoorschriften

De veersystemen van Marzocchi zijn ontworpen voor verschillende rijstijlen. Sommige werden enkel ontworpen om schokken op te vangen uitgeoefend door een oneffen wegdek, zodat de gebruiker meer controle heeft over zijn fiets. Andere werden ontworpen voor andere doeleinden. Kies en gebruik het correcte veersysteem aangepast aan u rijstijl. Lees en volg de “Instructies voor een correct gebruik” in deze handleiding. Een verkeerde keuze of gebruik van een correcte vork kan leiden tot ongevallen, verwondingen of de dood.

Wees ervan bewust dat er risico’s verbonden zijn aan: downhill, freeride, cross country, marathon, trekking, dirt jumping en urban style (fietsen op de openbare weg). Bij deze activiteiten kunt u gewond raken of zelfs sterven. Leer uw fiets te beheersen, overschrijd uw grenzen nooit, draag

[1]MARZOCCHI heeft het recht om, naar haar eigen oordeel, haar producten ten allen tijde te wijzigen zonder voorafgaande verwittiging.

NL

goede bescherming en wees er zeker van dat uw fiets en fietsuitrusting in een perfecte conditie verkeren.

De levensduur van Marzocchi producten is sterk afhankelijk van vele factoren zoals uw rijstijl en de condities van het terrein. Door botsingen, valpartijen, onjuist gebruik of ruw gebruik kan de voorvork beschadigen worden en zal de levensduur van het onderdeel aanzienlijk verkort worden. Het veersysteem is met de tijd ook onderhevig aan sleet. Laat uw fiets regelmatig controleren door een gekwalificeerd mechanicus op olielekken, scheuren, breukjes, vervormingen of andere tekens van slijtage (gebruik van penetrerende vloeistoffen of andere visuele middelen om scheuren te lokaliseren wordt aanbevolen). Indien de inspectiebeurt vervormingen, scheuren, tekens van botsingen en stress, buiging van onderdelen, hoe klein deze ook zijn, dan moet dit onderdeel **onmiddellijk** vervangen worden. Te veel versleten onderdelen moet ook **onmiddellijk** vervangen worden. Het aantal inspectiebeurten is afhankelijk van een groot aantal factoren. Overleg met een officieel Marzocchi dealer welk onderhoudsinterval het best bij u past. Indien u meer weegt dan 82 kg / 180 lbs moet u extra waakzaam zijn en uw fiets vaker laten controleren (dan iemand die minder weegt dan 82 kg / 180 lbs) op tekens van scheuren, lekken, vervormingen of andere aanwijzingen van slijtage of stress. Overleg met uw fietsenmaker welke vork het best bij uw gebruik past en bepaal het onderhoudsinterval.

Het periodieke onderhoudsschema moet strikt gevolgd worden. U moet er van op de hoogte zijn dat indien de onderhouds- en herstelprocedures in deze handleiding niet correct opgevolgd worden, of indien er andere instructies uit deze handleiding niet opgevolgd worden, dat er dan ongelukken kunnen gebeuren. Het symbool ! wekt uw aandacht op taken die extra aandachtig uitgevoerd moeten worden ter vermijding van ongelukken.

Voer nooit wijzigingen uit op onderdelen van de voorvork.

De onderdelen van het veersysteem van Marzocchi werden ontworpen als een losstaand geïntegreerd systeem. Om de veiligheid, prestaties, duurzaamheid en werking niet op spel te zetten en om de garantie niet te doen vervallen mag u de Marzocchi onderdelen niet vervangen met onderdelen van andere fabrikanten.

Gebogen onderdelen of onderdelen die op een andere wijze beschadigd werden tijdens een ongeval of door enige andere impact, mogen niet terug rechtgetrokken worden. Deze moeten onmiddellijk door originele onderdelen van Marzocchi vervangen worden.

Let op bij het verwijderen en plaatsen van een fiets op een fietsendrager (dakdrager of trekhaakdrager), dat de vergrendeling van de drager (quick release) volledig is los gedraaid. Bovendien moet de fiets volledig verticaal op de drager geplaatst worden en ook volledig verticaal van de drager genomen worden. Indien de vergrendeling niet volledig los gedraaid is of de fiets wordt niet recht van de drager gehaald kan de voorvork beschadigen worden,buigen of op een andere wijze schade oplopen.

Indien de fiets is gemonteerd op een fietsendrager en een overhangend object zoals een parkeergarage, brug, tak, of elk ander object geraakt wordt (bij welke snelheid dan ook) kan de voorvork schade oplopen. Laat de voorvork in dit geval altijd **eerst** controleren door een officieel Marzocchi Service Center, alvorens de fiets weer te gebruiken.

Spuit nooit water onder druk op uw fiets. Water onder druk, zelfs indien dit uit de sproeier van een kleine tuinslang komt, kan onder het zadel dringen en de Marzocchi voorvorken binnendringen en diens werking beïnvloeden. Was je fiets en de Marzocchi vork door ze schoon te vegen met water en neutrale zeep.

Draag altijd een door ANSI, CE of SNELL goedgekeurde, goed passende helm. Vergeet de helm niet vast te maken. Draag ook altijd de juiste beschermingsmiddelen die vereist zijn voor uw rijstijl.

Denk eraan dat wanneer u in natte omstandigheden rijdt, de remkracht van uw remmen veel lager is en dat de hechting van de banden met het wegdek sterk verminderd is. Daardoor is de fiets moeilijker te besturen en te stoppen. Wee extra voorzichtig wanneer uw fiets rijdt in natte omstandigheden om ongelukken te vermijden.

Vermijd om ‘s nachts te rijden daar het moeilijker is voor het andere verkeer om u te zien, en het voor uzelf moeilijker is om hindernissen op de grond te zien. Als u toch ‘s nachts rijdt, moet u uw fiets uitrusten met voor- en achterlicht en dit ook steeds gebruiken.

Draag nauw aansluitende kledij die u tevens goed zichtbaar maakt, bv. met neon en fluorescerende reflectors of met andere lichte kleuren.

I.III Voor elke rit

OPGELET!

Rijd niet met uw fiets indien hij niet voldoet aan deze "pre-ride test". correct alle condities voor dat u rijdt.

- Controleer uw vorken op lekken of andere sporen van olieverlies, wat duidt op een probleem met uw vork. Draai u fiets onderste boven om zones zoals de onderkant van de kroon op olielekken te controleren.
- Controleer dat alle onderdelen van uw vork en de rest van uw fiets, inclusief maar niet beperkend tot de remmen, pedalen, handgrepen, de stuurbuis, het frame en het zadelsysteem zich in een optimale staat bevinden en gebruiksklaar zijn.
- Ga na dat geen van de onderdelen van uw veersysteem of de rest van uw fiets gebogen, vervormd, gescheurd, afgebroken, niet meer uitgelijnd of beschadigd zijn.
- Wees er zeker van dat alle quick release sluitsystemen vast zitten en alle bouten en moeren stevig zijn aangedraaid. Stuiter met de fiets op de grond en controleer of er mogelijk iets los zit.
- Wees er zeker van dat de wielen volledig in het midden gemonteerd zijn. Draai de wielen rond en controleer of de wielen niet van boven naar beneden bewegen en niet van links naar rechts. Tevens mogen de wielen absoluut geen contact maken met de vorkpoten of remblokjes wanneer ze draaien.
- Controleer dat alle kabels en andere onderdelen van het remsysteem correct geplaatst zijn en dat de remmen correct werken.
- Controleer dat de fietsbanden opgeblazen zijn tot op de correcte druk en dat er geen beschadigingen zichtbaar zijn in het bandprofiel en -zijkant.
- Controleer dat alle reflectoren schoon zijn, recht staan en vast zitten.
- Lees alle instructies en waarschuwingen die samen met uw fiets geleverd werden.
- Leer de verkeersreglementen geldig in het land van gebruik en volg ze strikt op, hou alle verkeerssignalen, tekens en regels in acht wanneer u rijdt.

II. INSTRUCTIES VOOR EEN CORRECT GEBRUIK

II.I Kies de voorvork die het beste bij uw rijstijl past

Een Marzocchi voorvork is een van de meest duurzame en geavanceerde vorken op de hedendaagse markt verkrijgbaar. Geen enkele voorvork is echter bestand tegen onjuist gebruik, misbruik of ongepast gebruik, zelfs niet voor korte duur. Dit kan op het minste verwachte moment leiden tot een slecht functionerende voorvork. Het is van essentieel belang dat u de voorvork kiest die het beste bij uw rijstijl past en dat u deze voorvork correct gebruikt.

OPGELET!

De verkeerde koppeling van de voorvork aan het frame kan de voorvork beschadigen, waardoor de fiets onbestuurbaar wordt, wat ernstige schade, letsels of zelfs de dood tot gevolg kan hebben. Bij een verkeerde koppeling van de voorvork vervalt tevens de garantie van de voorvork.

II.I.I Welke rijstijl heb ik?

Trekking/Cross Country: Rijden in heuvelachtig terrein. Hierbij kunt u lichte schokken verwachten en kleine obstakels zoals: stenen, boomwortels en kuilen. Sprongen of "drops" (rijden van rotsen, omgevallen bomen of uitstekende stenen) van gelijk welke hoogte behoren niet tot de Trekking/Cross-Country discipline. Deze voorvorken kunnen alleen gebruikt worden in combinatie met specifieke cross country banden of met schijfremmen, velgremmen of lineaire hefboomremmen. Monteer aan de vork alleen dynamo's en bagagedragers aan de specifieke bevestigingspunten op de vork. Voer nooit wijzigingen uit op de vork om onderdelen te kunnen bevestigen.

All Mountain/Freeride: Deze rijstijl is geschikt voor geoefende rijders. Freeride houdt in: steile en agressieve hellingen, grote obstakels en middelmatige sprongen. Freeride vorken mogen enkel gecombineerd worden met schijfremmen. Bovendien moet het frame, de wielen en andere componenten speciaal ontworpen zijn voor Freeride. Schijfremmen moeten gemonteerd worden aan de daarvoor speciaal voorziene bevestigingspunten op de vork. Voer nooit wijzigingen uit op de vork om onderdelen te kunnen bevestigen.

4X/Dirt Jumper: Deze "BMX" of "motorcross" stijl is alleen geschikt voor zeer geoefende rijders. Bij deze stijl wordt er

NL

van het ene bergje naar het andere gesprongen. Ook wordt er gereden over “stedelijke obstakels”, m.a.w. die gebouwd werden door de mens, zoals betonnen constructies of wordt over een traject gereden met obstakels van aarde waar de rijder overheen moet springen of snel omheen moet rijden. Deze vorken mogen enkel gebruikt worden met schijfremmen. Bovendien moet het frame, de wielen en andere componenten speciaal ontworpen zijn voor deze discipline. De schijfremmen moeten gemonteerd worden aan de daarvoor speciaal voorziene bevestigingspunten op de vork. Voer nooit wijzigingen uit op de vork om onderdelen te kunnen bevestigen.

Extreme Freeride/Downhill: Deze discipline kan alleen beoefend worden door professionals of zeer geoefende rijders. Deze stijl voorziet vrij hoge sprongen of “drops”, grote obstakels zoals rotsen, omgevallen bomen of kuilen. Deze vorken mogen enkel gebruikt worden met schijfremmen. Bovendien moet het frame, de wielen en andere componenten speciaal ontworpen zijn voor deze discipline. De schijfremmen moeten gemonteerd worden aan de daarvoor speciaal ontworpen bevestigingspunten op de vork. Voer nooit wijzigingen uit op de vork om onderdelen te kunnen bevestigen.

OPGELET!

Rij alleen op de specifieke terreinen die geschikt zijn voor uw rijstijl.

II.I.II Keuze van de vork die het meest geschikt is voor de eigen stijl, op grond van de tabel “Intended use chart”.

Gebruik de **tabel 1** «intended use chart» op pagina 2 om de vork te selecteren die past bij uw rijstijl. Contacteer uw Marzocchi dealer of de firma Marzocchi rechtstreeks als u problemen heeft met het kiezen van de juiste voorvork.

II.I.III Rijd correct - Gebruik uw voorvork altijd op de juiste manier

Gebruik uw voorvork altijd op de juiste manier en misbruik hem niet. Leer uw fiets beheersen en overschrijd uw eigen mogelijkheden niet. Onjuist gebruik van de voorvork kan na een paar uur dezelfde schade aanrichten als jarenlang intensief gebruik. Leer hoe u correct rijdt rond/over obstakels op uw traject. Door frontaal tegen rotsen of bomen te rijden of door kuilen te rijden komen er krachten op de voorvork te staan waarvoor hij niet ontworpen werd. Door onjuist landen na een sprong komen er krachten op de voorvork te staan die hij niet kan verwerken. U kunt alleen sprongen of “drops” goed uitvoeren wanneer er neerwaartse hellende vlakken of afritten voorzien werden die de krachten ontstaan bij de landing helpen te absorberen, zodat beide wielen gelijktijdig zachtjes contact maken met de hellende vlakken of afritten. Elke andere manier van landen is gevaarlijk en kan resulteren in beschadigingen en kan leiden tot een ongeluk. De hellingshoek en lengte van de hellende vlakken of afritten moeten aangepast zijn aan de hoogte waar u vanaf springt. Elke situatie is voor elke rijder anders, overleg daarom met een ervaren rijder voordat u springt.

OPGELET!

Verkeerd rijden over obstakels of onjuist landen na een sprong of “drop” kan leiden tot een niet goed functionerende voorvork, waardoor u de controle over de fiets kan verliezen. Hierdoor kunt u ernstig gewond raken met mogelijk de dood tot gevolg.

OPGELET!

Uw voorvork heeft regelmatig onderhoud nodig en moet indien nodig gerepareerd worden. Hoe vaker en intensiever u rijdt, des te vaker moet de voorvork gecontroleerd worden en onderhoud worden. Indien uw voorvork lekt, is verbogen, vervormd, gescheurd of gebroken, in welke mate dan ook, ga dan onmiddellijk naar een officieel Marzocchi Service Center. Laat de voorvork eerst controleren voordat er weer mee gereden wordt.

ONTHOUDT

Zelfs voorvorken van zeer sterk metaal kunnen schade oplopen als ze niet goed gebruikt, misbruikt of ongepast gebruikt worden! Zelfs de sterkste onderdelen kunnen door extreem gebruik slijten of zelfs breken.

I. USO DESTE MANUAL

I.I Advertências gerais

ATENÇÃO!

A inobservância das instruções e das advertências contidas neste manual pode causar o mal funcionamento do produto, acidentes e, consequentemente, infortúnios graves ou mortais.

- Leia cuidadosamente, compreenda e siga as instruções fornecidas neste manual. Ele é uma parte essencial do produto e precisa ser guardado em lugar seguro de modo que possa ser consultado no futuro[1].
- Lembre-se de que a instalação, manutenção e reparação do sistema de suspensão requerem conhecimentos aprofundados, ferramentas adequadas e experiência. Uma aptidão geral para a mecânica pode não é suficiente para instalar, para fazer a manutenção ou para reparar o sistema de suspensão correctamente. Se você não está seguro das próprias habilidades, pedimos para que você instale e/ou faça a manutenção do seu sistema de suspensão apenas num Centro de Assistência Marzocchi autorizado. A instalação, a manutenção ou a reparação incorrectas do sistema de suspensão podem causar acidentes que resultem em lesões graves ou mortais.
- A inobservância das instruções e das advertências contidas neste manual pode provocar o mal funcionamento do produto, acidentes e, consequentemente, infortúnios graves ou mortais.
- Neste manual lembramos a todo tempo da possibilidade da ocorrência de “acidentes”. Qualquer acidente pode provocar a perda de controlo da bicicleta e, consequentemente, danos a ela e a seus componentes, e o que é mais importante, pode provocar infortúnios graves ou mortais para o ciclista ou para um passante.
- Este manual não tem a função de explicar como montar e desmontar da bicicleta o garfo, a roda, os elementos de torção e qualquer outro componente directa ou indirectamente ligado ao garfo, mas que não faça parte do mesmo.

ATENÇÃO!

As descrições precedidas por este símbolo contêm informações, recomendações ou procedimentos que, se não forem seguidos correctamente, podem comportar danos ou mal funcionamento do garfo, danos ambientais, acidentes, infortúnios graves ou mortais.

LEMBRE-SE

As descrições precedidas por este símbolo contêm informações ou procedimentos aconselhados pela MARZOCCHI para optimizar o uso do garfo.

- Em caso de dúvidas relacionadas aos cuidados, à manutenção ou ao uso do seu sistema de suspensão, contactar directamente o Centro de Assistência Marzocchi mais próximo. Você pode encontrar uma lista dos Centros de Assistência no final deste manual ou no endereço da internet www.marzocchi.com.
- O utilizador deste produto Marzocchi reconhece e aceita os riscos inerentes à condução de uma bicicleta, entre os quais, o risco de quebra de um componente do sistema de suspensão, que pode causar acidentes e lesões graves ou mortais. Ao adquirir e utilizar este produto Marzocchi, o utilizador reconhece e aceita expressamente, voluntariamente e deliberadamente tais riscos, inclusive o risco de negligência activa ou passiva por parte da Marzocchi, ou de defeitos ocultos, latentes ou manifestos do produto. O utilizador aceita, além disto, eximir a Marzocchi e seus distribuidores e revendedores de qualquer responsabilidade por eventuais danos, nos limites permitidos pela lei.

I.II Normas gerais de segurança

Os sistemas de suspensão Marzocchi são projectados para diversos estilos de pedalada. Alguns são concebidos somente para absorver os impactos produzidos pelo terreno irregular da bicicleta, enquanto outros atendem a objectivos diversos. Escolha e utilize o sistema de suspensão mais adequado ao próprio estilo de pedalada. Leia e respeite as “Instruções para o uso previsto” contidas neste manual. A escolha errada ou o uso incorrecto do garfo podem causar acidentes que podem ter como consequências lesões graves ou mortais.

Não se esqueça de que existem riscos inerentes associados à prática de downhill, freeride, cross-country, marathon,

[1] A MARZOCCHI reserva-se o direito de realizar modificações nos produtos a qualquer momento, sem necessidade de aviso prévio.

trekking, dirt jumping e urban style. A prática de uma dessas modalidades pode causar acidentes ou até a morte. Aprenda a andar de bicicleta, não vá além das suas habilidades e dos seus limites, use o equipamento de segurança apropriado e certifique-se de que o seu equipamento se encontra em perfeitas condições.

A durabilidade dos produtos Marzocchi depende de uma série de factores, tais como o estilo e as condições de pedalada. Os impactos, as quedas e o uso impróprio ou muito agressivo da bicicleta podem comprometer a integridade estrutural do sistema de suspensão e reduzir significativamente a sua vida útil. Além disso, o sistema de suspensão está sujeito a desgastes ao longo do tempo. Por isso, recomenda-se submeter a sua bicicleta a inspecções regulares por mecânicos especializados para verificar vazamentos de óleo, rachaduras, rupturas, deformações ou outros sinais de desgaste dos materiais (aconselha-se o uso de líquidos penetrantes ou outros agentes visuais para identificar as rupturas). Se a inspecção revelar qualquer deformação, ruptura, marcas causadas por impactos ou esforços ou peça empenada, mesmo que os defeitos sejam leves, é preciso substituir **imediatamente** o componente; inclusive o desgaste excessivo comporta a substituição **imediata** do componente. A frequência destas inspecções depende de muitos factores; aconselhe-se com o seu Representante Autorizado Marzocchi sobre a periodicidade que melhor se adapta às suas exigências. Os ciclistas com peso corpóreo igual ou superior a 82 kg (180 libras) devem prestar maior atenção e submeter a bicicleta a inspecções para o controlo de rachaduras, vazamentos, deformações ou outros sinais que podem resultar de uma solicitação excessiva mais frequente do que a que ocorre com pessoas de peso inferior. Verificar com o seu mecânico de confiança se o garfo escolhido é adequado ao uso previsto e combinar com o mesmo a frequência dos controlos.

Certificar-se de que o programa de manutenção periódica seja cuidadosamente respeitado.

Recordar-se de que se os procedimentos de manutenção e reparação contidos neste manual não forem executados correctamente podem verificar-se incidentes. O símbolo ! indica acções que devem ser feitas com a máxima cautela para evitar acidentes.

Não realizar modificações em nenhum elemento do sistema de suspensão.

Os componentes do sistema de suspensão Marzocchi são projectados como um sistema único integrado. Para não comprometer a segurança, o rendimento, a durabilidade e o funcionamento do produto e, para não perder a garantia, não substituir os componentes Marzocchi por outros não originais.

As partes dobradas ou danificadas após um acidente ou qualquer outra colisão não devem ser endireitadas, mas substituídas imediatamente por peças de reposição originais Marzocchi.

Quando colocar ou retirar a sua bicicleta do porta-bicicletas do automóvel (sobre o teto ou na traseira do carro), certifique-se de que sistema de fixação do engate rápido esteja completamente solto. Além disso, certifique-se de que a sua bicicleta seja erguida ou colocada no suporte na posição perfeitamente vertical. Se o sistema de fixação do engate rápido não estiver completamente solto ou se a bicicleta estiver inclinada durante a sua colocação ou remoção do suporte, pode-se riscar, entortar ou danificar o sistema de suspensão.

Se, ao transportar a sua bicicleta num portabicicletas, ela bater em garagens, pontes, árvores ou noutros obstáculos, em qualquer velocidade, os garfos podem sofrer danos. Neste caso, solicite uma revisão do sistema de suspensão num Centro de Assistência autorizado Marzocchi **antes** de usar novamente a bicicleta.

Nunca esguichar água pressurizada em direcção à bicicleta. Mesmo o jacto de uma pequena mangueira de jardim pode atravessar as guarnições de vedação e penetrar nos garfos Marzocchi, comprometendo o seu funcionamento. Lavar a bicicleta e os garfos Marzocchi com água e sabão neutro.

Utilize sempre um capacete próprio para bicicleta, com tamanho adequado e bem justo, com certificação ANSI, SNELL ou CE; além disto, usar todos os equipamentos de segurança necessários ao seu estilo de pedalada.

Se a bicicleta for usada em local molhado, lembrar-se de que a potência dos freios e a aderência dos pneus ao terreno diminuem notavelmente. Por isso, torna-se mais difícil controlar e parar a bicicleta. Prestar uma atenção especial quando se pedala num terreno molhado para evitar acidentes.

Evitar andar com a bicicleta à noite, pois ela é menos visível no trânsito e fica mais difícil perceber os obstáculos presentes no percurso. Se você for pedalar à noite, equipar a bicicleta com farol dianteiro e lanterna traseira.

Além disso, usar roupas cómodas e que chamem a atenção no trânsito, tais como roupas com cores vivas, luminosas ou fluorescentes.

I.III Antes de cada uso

ATENÇÃO!

Não utilize a sua bicicleta se ela não passar nas verificações preliminares contidas neste parágrafo. corrija qualquer defeito antes de utilizá-la.

- Verificar se os garfos não apresentam vazamentos ou marcas de óleo, que são sinais de problemas. Virar a bicicleta de ponta cabeça para verificar se não existem eventuais vazamentos de óleo em pontos como o disco do guidão.
- Certifique-se de que todos dos componentes dos garfos ou do resto da bicicleta, inclusive, os freios, pedais, botões, manúbrio, quadro e sela estejam em boas condições e possam ser indicados ao uso.
- Certifique-se de que nenhum dos componentes da suspensão ou do resto da bicicleta esteja dobrado, danificado ou deformado.
- Certifique-se de que todos os dispositivos de fixação com engate rápido, as porcas e os parafusos estejam devidamente apertados. Balance a bicicleta no chão e ouça para verificar se não existe alguma peça solta ou mal apertada.
- Certifique-se de que as rodas estejam perfeitamente centradas. Gire as rodas para ter certeza de que não estejam empenadas verticalmente ou lateralmente e para verificar se elas não tocam as hastes do garfo ou as sapatas do freio durante a rotação.
- Certifique-se de que todos os cabos e os outros componentes do freio estejam na posição correcta e de que o freio funcione bem.
- Certificar-se de que os pneus estejam enchidos com a pressão justa e de que a sua superfície externa ou as suas paredes laterais não estejam danificadas.
- Verificar se os reflectores estão limpos, na posição correcta e fixados de modo firme. Ler e seguir as instruções e advertências fornecidas com a bicicleta.
- Conheça e respeite as leis e os regulamentos locais sobre a condução de bicicletas; obedeça sempre todas as placas, as indicações e regras de trânsito ao andar de bicicleta.

II. INSTRUÇÕES PARA O USO APROPRIADO

II.I Escolha o garfo mais adequadoo ao seu próprio estilo de pedalada

As suspensões Marzocchi estão entre os garfos mais duradouros e tecnologicamente avançados disponíveis actualmente no mercado. No entanto, não se deve abusar ou usar nenhum tipo de suspensão de maneira imprópria, pois pode-se provocar danos mesmo num pequeno período de uso.

É importante escolher o garfo adequado ao seu estilo de pedalada e utilizá-lo de modo apropriado.

ATENÇÃO!

A acoplagem incorrecta do garfo ao quadro pode danificá-la, causar uma perda de controlo da bicicleta e provocar danos sérios ao ciclista ou até a sua morte. Além disto, a acoplagem inadequada faz com que a garantia do garfo deixe de existir.

II.I.I Identifique o seu estilo de condução

Trekking/Cross-Country: Percursos em pistas com colinas, nos quais podem ser encontrados alguns pequenos obstáculos como pedras, raízes ou depressões. O Trekking/Cross-country não inclui saltos ou “lançamentos” (saltar rochas, árvores caídas ou saliências) de qualquer altura. Estes garfos devem ser utilizados somente com pneus projectados especialmente para este estilo bem como com travões de disco, no aro ou travões lineares de alavanca. É preciso apenas montar o dínamo e os porta-bolsas nos pontos de instalação preparados no garfo. Não efectue qualquer modificação no garfo para instalar outros acessórios.

All Mountain/Freeride: Este estilo de condução é para ciclistas experientes e envolve declives agressivos, grandes obstáculos e saltos moderados. Os garfos Freeride devem ser utilizados apenas com travões de disco, bem como quadros, rodas e outros componentes concebidos especificamente para o Freeride. Os travões de disco devem ser instalados nos pontos específicos preparados para a montagem no garfo. Não efectue qualquer modificação no garfo para instalar outros acessórios.

4X/Dirt Jumper: Este estilo de condução “BMX” ou

PT

"motocross" é apenas para os ciclistas mais experientes e envolve saltos sobre uma série de lombadas. Inclui ainda a superação de "obstáculos urbanos", tanto os feitos pelo homem, como outras estruturas fixas, ou que a corrida seja feita ao longo de uma pista que possua obstáculos de terra, que o ciclista deve superar saltando ou curvando com uma boa velocidade. Estes garfos devem ser utilizados apenas com travões de disco, bem como quadros, rodas e outros componentes concebidos especificamente para o Freeride. Os travões de disco devem ser instalados nos pontos específicos preparados para a montagem no garfo. Não efectue qualquer modificação no garfo para instalar outros acessórios.

Extreme Freeride/Downhill: Esta disciplina é apenas para ciclistas profissionais ou altamente treinados. Inclui saltos ou "lançamentos" relativamente altos, bem como a transposição de grandes obstáculos, como rochas, árvores caídas, ou buracos. Estes garfos devem ser utilizados apenas com travões de disco, bem como quadros, rodas e outros componentes concebidos especificamente para o Freeride. Os travões de disco devem ser instalados nos pontos específicos preparados para a montagem no garfo. Não efectue qualquer modificação no garfo para instalar outros acessórios.

ATENÇÃO!

Pedalar somente em percursos especificamente destinados ao próprio estilo de condução.

II.I.II Escolha do garfo mais indicado au próprio estilo com base na tabela "Intended use chart"

Escolher a forqueta correspondente ao próprio estilo de pedalada utilizando a **tabela n° 1** «intended use chart» da página 2. Contactar o revendedor Marzocchi ou directamente a Marzocchi em caso de dúvidas sobre a escolha do sistema de suspensão correcto.

II.I.III Guiar correctamente - Evitar usar os garfos de maneira errada

Não utilize os garfos de forma errada. É preciso aprender a pedalar de modo compatível com as próprias capacidades. Poucas horas de uso inadequado podem causar um grau de desgaste dos garfos equivalente ao desgaste de anos de uso correcto. É preciso aprender como superar os obstáculos no percurso. Bater em obstáculos como pedras, árvores e buracos força o garfo a um stress para o qual não foi projectado. Aterrar indevidamente após um salto submete igualmente o garfo a forças que não foi concebido para absorver. Saltos ou lançamentos são permitidos somente quando houverem passarelas ou rampas de descida que ajudem a bicicleta a absorver as forças do impacto e se ambas as rodas tocarem levemente as passarelas e as rampas de descida ao mesmo tempo. Qualquer outro tipo de aterragem é perigoso e pode provocar acidentes ou danos ao sistema de suspensão. Certificar-se de que a inclinação e o comprimento da passarela ou da rampa de descida sejam adequados à altura da qual se salta ou se lança e às próprias capacidades.

ATENÇÃO!

Os erros na transposição de obstáculos ao longo do percurso ou os erros de aterragem após um salto ou um lançamento podem provocar a quebra do seu garfo e, consequentemente, a perda de controlo da bicicleta, resultando em acidentes graves, ás vezes, mortais para o ciclista.

ATENÇÃO!

Os garfos necessitam de revisões e manutenção regulares. Quanto mais agressivo o estilo, mais frequentes deverão ser as revisões e a manutenção do seu garfo. Se o garfo estiver danificado, mesmo levemente, dirija-se IMEDIATAMENTE a um Centro de Assistência Autorizado Marzocchi para que a suspensão seja revisada antes do próximo uso.

LEMBRE-SE

Mesmo os garfos feitos com os materiais mais sólidos irão deteriorar-se se forem submetidos a um esforço excessivo ou usados de maneira inadequada! Uma utilização extrema poderá eventualmente desgastar e quebrar até mesmo as peças mais resistentes.

I. TÄMÄN OHJEKIRJAN KÄYTTÖ

I.I Yleiset varoitukset

HUOMIO!

Ellei yleisiä varoituksia oteta huomioon ja annettuja ohjeita noudateta, saattaa tuote vaurioitua käytössä ja aiheuttaa onnettomuuden, henkilövahinkoja tai kuoleman.

- Lue ohjekirja huolellisesti, sisäistä siinä annetut ohjeet ja seuraa niitä tarkasti. Ohjekirja on tärkeä osa tuotetta, säilytä sitä siis turvallisessa paikassa, jotta se on tarvittaessa käytettävissäsi[1].
- Ota huomioon, että jousitusjärjestelmän asentaminen, huoltaminen ja korjaus vaativat erikoistietoa, sopivia työkaluja ja kokemusta. Yleiset mekaaniset taidot eivät välttämättä riitä jousitusjärjestelmän asentamiseen, huoltamiseen ja korjaamiseen oikealla tavalla. siihen. Ellet ole täysin varma kyvyistäsi huoltaa tai korjata käyttämääsi jousitusjärjestelmää oikein, anna ainoastaan valtuutetun Marzocchi-palvelupisteen asentaa ja/tai huoltaa jousitusjärjestelmä. Väärä asennus, huolto tai korjaus saattaa aiheuttaa onnettomuuden, joka saattaa johtaa henkilövahinkoihin tai kuolemaan.
- Ellei tämän ohjekirjan varoituksia oteta huomioon ja siinä esitettyjä ohjeita noudateta, saattaa tuote vaurioitua käytössä ja aiheuttaa onnettomuuden, henkilövahinkoja tai kuoleman.
- Ohjekirjassa varoitetaan usein siitä, että “onnettomuus” saattaa tapahtua. Tällainen onnettomuus saattaa johtaa pyörän hallinnan menetykseen, pyörän tai sen osien vaurioitumiseen tai mikä pahinta, aiheuttaa vakavia henkilövahinkoja tai kuoleman sinulle itsellesi tai lähellä oleville henkilöille.
- Ohjekirjan tarkoituksena ei ole selittää pyörän haarukan, pyörien, ohjausmekanismin tai muun haarukkaan suoraan tai epäsuorasti liittyvän osan asennusta tai irrotusta.

HUOMIO!

Tällä merkillä varustetut selitykset sisältävät sellaisia tietoja, ohjeita tai menettelytapoja, joiden laiminlyömisestä saattaa aiheutua haarukan vaurioituminen tai käyttökelvottomuus, ympäristövaurioita, onnettomuus, henkilövahinkoja tai kuolema.

MUISTA

Tällä merkillä varustetut selitykset sisältävät sellaisia tietoja tai menettelytapoja, joita MARZOCCHI suosittelee haarukan optimaalista käyttöä varten.

- Jos sinulla on jousitusjärjestelmää koskevia kysymyksiä sen huollosta tai käytöstä, ota yhteys suoraan lähimpään Marzocchiedustajasi palvelupisteeseen. Löydät luettelon palvelupisteistä ohjekirjan lopusta tai käymällä Internet-sivulla www.marzocchi.com.
- Tämän Marzocchi-tuotteen käyttäjä tunnustaa ja myöntää nimenomaisesti, että pyörällä ajamiseen liittyy riskejä, joihin kuuluu mm. mutta ei ainoastaan jousitusjärjestelmän jonkin osan vaurioituminen, mikä puolestaan saattaa johtaa onnettomuuteen, henkilövahinkoihin tai kuolemaan. Hankkiessaan tämän Marzocchi-tuotteen sen käyttäjä hyväksyy nimenomaisesti ja vapaaehtoisesti tällaiset riskit, joihin kuuluvat mm. mutta eivät ainoastaan Marzocchin passiivisen tai aktiivisen laiminlyönnin aiheuttamat ja tuotteen näkymättömissä olevien, latenttien tai ilmiselvien vikojen aiheuttamat riskit. Tuotteen käyttäjä suostuu pitämään Marzocchia, sen jakelijoita ja jälleenmyyjiä vapaana kaikesta vahinkoihin liittyvästä vastuusta lain sallimissa laajimmissa mahdollisissa rajoissa.

I.II Yleiset turvallisuussuositukset

Marzocchi-jousitusjärjestelmä on suunniteltu erilaisia pyöräilylajeja varten. Jotkut jousitusjärjestelmät on kehitetty kestämään ainoastaan epätasaisen tienpinnan aiheuttamia töyssyjä, jotta pyörän ajaja kykenisi hallitsemaan pyöränsä paremmin. Toiset jousitusjärjestelmät on suunniteltu muita tarkoituksia varten. Sinun tulee valita ja käyttää oikeata jousitusjärjestelmää, joka on tarkoitettu sinun pyöräilylajillesi. Lue ja noudata tämän ohjekirjan “Tarkoituksenmukaiseen käyttöön liittyvät ohjeet” -kappaleen ohjeita. Vääränlaisen haarukan valitseminen tai oikean haarukan vääränlainen käyttö saattavat johtaa onnettomuuteen, henkilövahinkoihin

[1]MARZOCCHI pidättää oikeuden tehdä muutoksia tuotteisiinsa oman harkintansa mukaan milloin tahansa ja ilman ennakkoilmoitusta.

FI

tai kuolemaan.

Muista, että kaikkiin pyöräilyn lajeihin kuten downhill-, freeride-, cross country-, marathon-, trekking-, dirt jumper- ja urban style - tyyleihin liittyy aina tietty turvallisuusriski. Edellä mainituissa pyöräilylajeissa voit loukkaantua tai jopa menettää henkesi. Opettele pyöräilyn perustaidot, älä yritä ylittää osaamistasi ja omia rajojasi, käytä kunnollisia suojavarusteita ja varmistaudu siitä, että ne ovat aina erinomaisessa kunnossa.

Marzocchi-tuotteiden kestävyys riippuu monista tekijöistä, kuten esimerkiksi ajajan ajotyylistä ja ajo-olosuhteista. Törmäykset, kaatumiset, väärä tai raju käyttö voivat aiheuttaa vaurioita jousitusjärjestelmään ja lyhentää sen kestoikää huomattavasti. Tarkistuta pyöräsi säännöllisesti taitavalla pyörämekaanikolla, joka varmistaa, että pyörästä ei valu öljyä, siinä ei ole halkeamia, rikkoutuneita kohtia, vääntymiä tai muita kulumisen merkkejä. (Tunkeumanesteen tai muiden visuaalisten tehostajien käyttö on suositeltavaa halkeamien toteamiseksi.) Jos pyörän tarkastuksessa ilmenee vääntymä, halkeama, iskun tai kulumisen merkki tai taipunut osa, vaihda kyseinen osa **välittömästi**, oli vaurio miten pieni tahansa; myös osat, joita on kulutettu ylettömästi, tulee vaihtaa **välittömästi**. Se, kuinka usein pyörä tulee tarkistuttaa, riippuu monista tekijöistä. Neuvottele siis oman valtuutetun Marzocchiedustajasi kanssa siitä, kuinka usein sinun pyöräsi on tarkistettava. Jos painat 82 kg / 180 lbs tai enemmän, tulee sinun olla erityisen valpas ja tarkastuttaa pyöräsi halkeamien, vuotojen, vääntymien ja muiden kulumisen tai kuormittumisen merkkien varalta useammin kuin henkilön, joka painaa vähemmän kuin 82 kg / 180 lbs. Keskustele mekaanikkosi kanssa siitä, soveltuuko käyttämäsi haarukka sinun käyttöösi ja määritä mekaanikkosi kanssa tarkastusten taajuus.

Huolehdi siitä, että pyöräsi säännöllistä huoltoaikataulua noudatetaan.

Huomaa, että ellei tässä ohjekirjassa mainittuja huolto- ja korjaustoimia suoriteta asianmukaisesti tai ellei tässä ohjekirjassa esitettyjä ohjeita noudateta, saattaa seurauksena olla onnettomuus. !–merkki symboloi tehtäviä, jotka tulee suorittaa erityisen huolellisesti, jotta vältyttäisiin onnettomuuksilta.

Älä koskaan tee muutoksia jousitusjärjestelmän mihinkään osaan.

Marzocchi-jousitusjärjestelmän osat on suunniteltu käytettäviksi yhtenä kiinteänä kokonaisuutena. Älä korvaa Marzocchi-osia muiden valmistajien komponenteilla, jotta järjestelmän turvallisuus, suorituskyky, kestävyys ja toimivuus eivät heikkene ja jotta takuu säilyy voimassa.

Sellaisia osia, jotka ovat taipuneet tai muulla tavoin vaurioituneet onnettomuudessa tai jostain muusta syystä, ei saa suoristaa uudelleen. Kyseiset osat tulee vaihtaa välittömästi uusiin Marzocchi-alkuperäisosiin.

Kun laitat pyöräsi kuljetustelineeseen tai otat sen telineestä pois (auton katto- tai peräteline), varmistu siitä, että painat telineen irrotusnapin pohjaan asti. Varmista myös, että nostat pyöräsi telineeseen ja sieltä pois täsmälleen pystysuoraan. Jos pikalukko ei ole kokonaan auki tai jos pyörää ei voi asettaa telineeseen tai ottaa siitä pois helposti, saattaa jousitusjärjestelmä naarmuuntua, vääntyä tai se voi vaurioitua muulla tavalla.

Jos pyöräsi osuu kattotelineessä ollessaan miten pienessä vauhdissa tahansa korkealla olevaan esineeseen kuten esim. autotallin kattoon, siltaan, puun oksaan tai johonkin muuhun tukirakenteeseen, haarukka voi vahingoittua. Jos näin käy, on välttämätöntä antaa valtuutetun Marzocchi-huoltopisteen tutkia pyörä **ennen** kuin käytät sitä uudelleen.

Älä koskaan ruiskuta pyörääsi paineella suihkuavalla vedellä. Jopa pienestä puutarhaletkun suuttimesta suihkuava paineistettu vesi saattaa päästä tiivisteiden alle ja Marzocchi-haarukkaan ja näin vaikuttaa haarukan toimintaan. Pese pyöräsi ja Marzocchi-haarukkasi pyyhkimällä ne vedellä ja neutraalilla saippualla.

Käytä aina oikean kokoista ja tukevasti kiinnitettyä pyöräilykypärää, jolla on tyyppihyväksyntä (ANSI, CE tai SNELL), sekä muita ajotyylin kannalta tarpeellisia turvavarusteita.

Kun ajat märissä olosuhteissa, muista, että jarrujen jarrutusvoima ja renkaiden pitävyys ovat huomattavasti normaalia heikompia. Tästä syystä pyörää on vaikeampi hallita ja pysäyttää. Märissä olosuhteissa ajaminen vaatii erityistä huolellisuutta, jotta vältyttäisiin onnettomuuksilta.

Vältä ajamista yöllä, koska muun liikenteen on vaikeampi havaita sinut ja sinun itsesi on vaikeampi havaita maassa olevia esteitä. Jos kuitenkin ajat pyörääsi yöllä, sinun tulee varustaa se ajovalolla ja takavalolla.

Käytä vartalonmyötäisiä vaatteita, jotka näkyvät hyvin muulle liikenteelle esim. neonvärien, heijastavien osien tai muiden kirkkaiden värien ansiosta.

I.III Ennen jokaista ajokertaa

HUOMIO!

Älä aja pyörälläsi, ellei se läpäise tätä testiä. korjaa kaikki vialliset kohdat ennen kuin lähdet ajamaan pyörälläsi.

- Tutki, etteivät haarukat vuoda mistään kohtaa ja ettei niissä esiinny muitakaan merkkejä öljystä, mikä merkitsisi haarukoiden viallisuutta. Käännä pyöräsi ylösalaisin, kun haluat tutkia kaaren korkeimman kohdan alapuolen ja varmistua, ettei öljyä vuoda sieltäkään.
- Huolehdi siitä, että haarukoidesi kaikki komponentit ja pyöräsi muut osat kuten esim. mutta ei ainoastaan jarrut, pedaalit, kahvat, ohjaustanko, runko ja satula ovat parhaassa mahdollisessa kunnossa ja käyttöösi soveltuvat.
- Tarkista, ettei jousitusjärjestelmän mikään osa ole taipunut, vääristynyt, naarmuuntunut, rikkoutunut tai muulla tavoin vahingoittunut.
- Varmista, että kaikki pikalukot, nupit ja pultit on kiinnitetty oikein. Hyppyytä pyörää hieman maata vasten, jotta voit katsomisen lisäksi varmistua äänen perusteella siitä, ettei mikään osa ole löysällä.
- Varmista, että pyörät on keskitetty täydellisesti. Pyöräytä renkaita, jotta näet, että ne eivät vaapu ylösalaisessa suunnassa tai puolelta toiselle ja että ne eivät osu haarukkaan tai jarrupaloihin pyöriessään.
- Varmista, että kaikki kaapelit ja muut jarrutusjärjestelmään kuuluvat osat ovat oikeilla paikoilla ja sopivasti säädettyjä ja että jarrutusmekanismi toimii moitteettomasti.
- Varmista, että renkaissa on oikea ilmanpaine ja ettei renkaan kulutuspinnassa ja sivustassa ole minkäänlaisia vaurioita.
- Tarkista kaikki kissansilmät ja varmista, että ne ovat puhtaita, suorassa ja oikein kiinnitettyjä.
- Lue huolella kaikki alunperin pyöräsi mukana toimitetut sitä koskevat ohjeet ja varoitukset ja noudata niitä.
- Tutki ja noudata paikallisia pyöräilylakeja ja – säädöksiä. Noudata kaikkia liikennevaloja, liikennemerkkejä ja lakeja, kun ajat pyörälläsi.

II. TARKOITUKSENMUKAISEEN KÄYTTÖÖN LIITTYVÄT OHJEET

FI

II.I Valitse omaan ajotyyliisi sopiva haarukka ja aja oikein

Marzocchl-joustohaarukat kuuluvat tarjolla olevien kestävimpiin ja kehittyneimpiin haarukoihin. Mikään jousitusjärjestelmä ei kuitenkaan kestä vääränlaista tai asiatonta käsittelyä, sillä tämä voi aiheuttaa vaurioita jopa lyhyessä käyttöajassa, kun vaurioita ei vielä osata edes odottaa.

On tärkeää, että valitset sellaisen haarukan, joka sopii ajotyyliisi ja että käytät haarukkaa asianmukaisesti.

HUOMIO!

Jos haarukkaa ei ole kiinnitetty oikein pyörän runkoon, saattaa haarukka vaurioitua, mikä saattaa puolestaan aiheuttaa pyörän hallinnan menetyksen ja pyörän käyttäjän vakavia loukkaantumisia tai kuoleman. Lisäksi vääränlainen kiinnitys tekee takuun mitättömäksi.

II.I.I Tunnista oma ajotyylisi

Trekking/Cross-Country: Ajetaan mäkisessä vaihtelevassa maastossa, jossa on pieniä epätasaisuuksia, kuten kiviä, puunjuuria tai maassa olevia koloja. Trekking/Cross country –ajoon eivät kuulu varsinaiset hypyt ja pudotukset (hyppääminen alas kalliolta tai muilta ulkonemilta tai kaatuneiden puiden ylitykset). Näitä haarukoita käytetään vain nimenomaan maastoajoon tarkoitettujen renkaiden kanssa, jolloin jarruina on oltava levy- , vanne- tai lineaariset vipujarrut. On tarpeen kiinnittää dynamo ja telineet haarukassa oleviin kiinnityskohtiin. Älä tee mitään muutoksia haarukkaan, kun haluat kiinnittää lisävarusteita pyörääsi.

All Mountain/Freeride: Tällä tyylillä pystyvät ajamaan ainoastaan erikoistuneet pyöräilijät, koska ajotyyliin kuuluvat jyrkät alamäet, suuret esteet ja kohtuullisen pitkät hypyt. Freeride - haarukoita voidaan käyttää **vain** levyjarrujen kanssa ja niitä ei pidä yhdistää muihin kuin Free Ridingiin suunniteltuihin runkoihin, pyöriin ja muihin osiin. Levyjarrut on kiinnitettävä haarukassa oleviin kiinnityskohtiin. Älä tee mitään muutoksia haarukkaan, kun haluat kiinnittää lisävarusteita pyörääsi.

4X/Dirt Jumper: Tällainen BMX- tai motocross-tyylinen pyöräily on vain kaikkein taitavimpia ajajia varten, jotka kykenevät tekemään hyppyjä kumpareelta toiselle. Siinä ajetaan myös erilaisten ”kaupunkiesteiden” yli tai ympäri,

FI

siis esteiden, jotka on koottu kaupunkiajoa varten tai jotka ovat muuten pysyviä esteitä tai radalla, jossa on esteitä tai maaperästä muodostettuja valleja, jotka pyöräilijän täytyy ohittaa hyppäämällä tai kaartamalla nopeassa vauhdissa. Dirt Jumper –tyyliin sopivia haarukoita saa käyttää vain levyjarrujen kanssa. Myös runkojen, pyörien ja muiden osien on oltava erityisesti tähän ajotyyliin suunniteltuja. Levyjarrut on kiinnitettävä haarukassa oleviin kiinnityskohtiin. Älä tee mitään muutoksia haarukkaan, kun haluat kiinnittää lisävarusteita pyörääsi.

Huomio!

Aja vain sellaisilla alueilla, jotka on tarkoitettu erityisesti sinun käyttämääsi ajotyyliin.

II.I.II Valitse oman tyylisi mukainen haarukka "Intended use chart" –taulukon mukaisesti

Valitse taulukon «intended use chart» (**Taulukko 1**, sivu 2) avulla ajotyyliisi soveltuva haarukka. Käänny Marzocchijälleenmyyjän tai suoraan Marzocchin puoleen, jos tarvitset apua oikean haarukan valinnassa.

II.I.III Aja oikein – Älä käytä haarukoitasi väärin tai liiallisesti

Älä koskaan käytä haarukoitasi väärin tai liiallisesti. Opi ajamaan oikein ja aja aina kykyjesi mukaisesti. Hallinnan menettäminen muutaman kerran aiheuttaa yhtä vahvan rasituksen haarukkaan kuin monen vuoden kova käyttö.

On tarpeen opetella ylittämään maaston esteet sujuvasti ja helposti. Kiviin tai puihin törmääminen ja kuoppiin ajaminen rasittaa haarukkaa tavalla, johon sitä ei ole suunniteltu. Myös hypyistä väärin laskeutuminen kuluttaa haarukkaa enemmän kuin mitä se on valmistettu kestämään. Tee hyppyjä ja ponnahduksia vain sellaisissa paikoissa, joissa on tarkoitukseen sopivan myötäilevä tai laskeutuva alastulo, jotta pyöräsi pystyy kestämään alastuloissa siihen kohdistuvan rasituksen. Alastulossa tulee molempien pyörien osua alustalle samaan aikaan. Kaikki muut laskeutumistavat ovat vaarallisia ja voivat vaurioittaa pyörää sekä aiheuttaa onnettomuuksia. Varmista, että laskeutumisrampin jyrkkyys ja pituus ovat sopivia korkeudelle, jolta hyppäät tai pudottaudut. Kaikki tilanteet ovat erilaisia eri pyöräilijöille; keskustele kokeneiden pyöräilijöiden kanssa ennen kuin lähdet yrittämään uutta hyppyä tai pudotusta.

Huomio!

Esteiden vääränlainen ylittäminen tai epäonnistuminen laskeutumisvaiheeessa voi vaurioittaa haarukkaa ja aiheuttaa siten pyörän hallinnan menettämisen. Tästä voi olla seurauksena pyöräilijän loukkaantuminen tai jopa kuolema.

Huomio!

Haarukat tarvitsevat säännöllistä huoltoa ja korjausta. Mitä rankemmin ajat, sitä useammin haarukan kunto täytyy tarkastaa ja haarukka huoltaa. Jos haarukasta vuotaa öljyä, se on taipunut, vääntynyt tai siinä on pieniäkin halkeamia tai rikkoontuneita kohtia, vie se VÄLITTÖMÄSTI valtuutettuun Marzocchi-huoltoon tarkistettavaksi äläkä käytä sitä ennen kuin se on huollettu.

Muista

Jopa kaikkein kovimmasta aineesta valmistetut haarukat voivat rikkoontua, jos niihin kohdistuu liian suuri rasitus tai niitä käytetään asiattomalla tavalla! Äärimmäisen kova käyttö voi kuluttaa kovimmatkin osat loppuun tai särkeä ne.

I. ANVÄNDNING AV BRUKSANVISNINGEN

I.I Allmänna föreskrifter

VARNING!

Om föreskrifter eller anvisningar försummas kan detta leda till fel på produkten, olycka, personskada eller dödsfall.

- Läs noggrant, förstå och följ anvisningarna i denna bruksanvisning i detalj. Denna bruksanvisning utgör en viktig del av produkten och ska förvaras på en säker plats så att du kan läsa den i framtiden[1].
- Kom ihåg att installation och reparation av gaffeln kräver specialkunskaper och därtill avsedda verktyg, samt erfarenhet. Allmän mekanisk kunskap är oftast inte tillräcklig för att på ett lämpligt sätt installera eller reparera fjädringssystemet på ett korrekt sätt. Om du är osäker på att utföra underhåll och reparationer på fjädringssystemet på egen hand ber vid dig låta installera och/eller underhålla fjädringssystemet av en auktoriserad Marzocchi serviceverkstad. Installation, underhåll och reparationer som utförs på ett felaktigt sätt kan förorsaka olycka, personskada eller dödsfall.
- Om varnings- eller användningsanvisningarna i denna bruksanvisning inte respekteras kan detta leda till allvarliga skador på produkten, olycka, personskada eller dödsfall.
- Kom ihåg att genomgående i denna bruksanvisning omnämns att “en olycka” kan inträffa. En olycka kan leda till att du förlorar kontrollen över cykeln, skador på din cykel eller dess komponenter och (viktigast av allt) att allvarliga personskador eller dödsfall kan förorsakas dig eller kringstående.
- Denna bruksanvisning beskriver inte monteringen/nedmonteringen av cykelns gaffel, hjul, styrdelar eller andra delar som är direkt eller indirekt förknippade med gaffeln, men som inte utgör en del av gaffeln.

VARNING!

Beskrivningar som föregås av denna symbol innehåller information, anvisningar eller procedurer som, om dessa inte följs, kan leda till skador eller felfunktion på gaffeln, skador på omgivningen, olycka, personskador eller dödsfall.

ANMÄRKNING

Beskrivningar som föregås av denna symbol innehåller information eller procedurer som rekommenderas av MARZOCCHI för att optimera användningen av gaffeln.

- Om du har frågor angående skötsel, underhåll eller användning av vårt fjädringssystem ber vid dig kontakta närmaste Marzocchi serviceverkstad. I slutet av denna bruksanvisning eller på vår webbplats www.marzocchi.com finns en lista över serviceverkstäder.
- Användaren av denna Marzocchi-produkt är uttryckligen införstådd med att det är förenat med risker att cykla samt att komponenter på ditt fjädringssystem kan gå sönder, vilket kan resultera i en olycka, personskador eller dödsfall. Genom användarens inköp och användning av denna Marzocchi accepterar och påtar sig köparen uttryckligen dessa risker, samt risken för passiv eller aktiv försummelse av Marzocchi eller dold, latent eller uppenbara defekter på produkten och samtycker till att Marzocchi, dess distributör och återförsäljare inte kan hållas ansvarig, så långt lagen tillåter, för därav följande skador.

I.II Allmänna säkerhetsföreskrifter

Marzocchi fjädringssystem är framtaget för olika åkstilar. Vissa är utformade för att endast absorbera stötar från en ojämn väg för att ge åkaren mer kontroll över cykeln. Andra är utformade för andra syften. Du ska välja och använda korrekt fjädringssystem för just din åkstil. Läs och följ ”Anvisningar för en korrekt användning” i den här bruksanvisningen. Felaktig val eller olämplig användning av gaffeln kan leda till en olycka, personskador eller dödsfall.

Kom ihåg att det finns uppenbara risker förknippade med åkstilarna downhill, freeride, cross country, marathon, trekking, dirt jumping och urban style. Utövande av någon av dessa stilar är förenat med risk för allvarliga eller livsfarliga skador. Du ska ha goda cykelkunskaper och inte utsätta dig för svårigheter utöver din egen förmåga. Använd lämplig säkerhetsutrustning och försäkra dig om att säkerhetsutrustningen är i ett gott skick.

[1]MARZOCCHI förbehåller sig rätten att när som helst utföra modifieringar på produkterna utan varsel.

Livslängden för Marzocchis produkter beror på en rad faktorer, som t.ex. typ av åkstil och terräng. Slag, fall, olämplig eller överdriven hård användning kan skada fjädringssystemets struktur och förkorta dess livslängd avsevärt. Fjädringssystemet är dessutom föremål för slitage med tiden. Låt kontrollera din cykel regelbundet av en specialiserad mekaniker så att inget oljeläckage, sprickor, deformationer eller andra tecken på slitage förekommer (det rekommenderas att använd en genomträngande vätska eller annan visuell förstärkare för att lokalisera sprickor). Om det vid kontrollen upptäcks någon form av deformering, sprickor, tecken på att gaffeln har utsatts för slag, spänningar eller böjda delar (även om skadorna är ringa), ska komponenten omedelbart bytas ut. Även komponenter som är mycket slitna ska bytas ut omedelbart. Hur ofta fjädringssystemet ska kontrolleras beror på olika faktorer. Tillsammans med en auktoriserad Marzocchi återförsäljare kan du lägga upp ett personligt kontrollprogram. Om du väger 82 kg eller mer ska du vara särskilt uppmärksam och låta kontrollera din cykel oftare (än vad som krävs för en person som väger mindre än 82 kg), för att kontrollera att det inte förekommer tecken på sprickor, läckage, deformation eller annan utmattning eller påfrestning. Hör med din mekaniker om vilken gaffel som är mest lämplig för din användning och för att bestämma ett lämpligt kontrollintervall.

Var noga med att följa det regelbundna underhållsprogrammet korrekt.

Kom ihåg att om underhålls- och reparationsprocedurerna i denna bruksanvisning inte utförs på ett korrekt sätt eller om andra anvisningar i denna bruksanvisning inte följs, kan en olycka inträffa. Symbolen ! riktar uppmärksamheten till ingrepp som ska utföras med stor uppmärksamhet för att undvika en olycka.

Modifiera aldrig någon komponent på fjädringssystemet.

Komponenterna i Marzocchis fjädringssystem är utformade som ett enskilt integrerat system. För att undvika kompromisser vad gäller säkerhet, prestanda, hållbarhet och funktion, samt för att undvika att garantin upphör att gälla ska inte Marzocchi-komponenter bytas ut mot komponenter tillverkade av andra företag.

Delar som har böjts eller på annat sätt skadats i en olycka eller vid ett slag, ska inte riktas ut. De ska omedelbart bytas ut mot originalreservdelar från Marzocchi.

När cykeln monteras på eller tas ned från bilens cykelhållare (på taket eller baktill på bilen) ska du först försäkra dig om att snabbfästet är fullständigt lossat. Se dessutom till att cykeln är i fullständigt vertikalt läge när den monteras på eller tas bort från stödet. Om snabbfästet inte är fullständigt lossat eller vid böjningsrörelser när cykeln monteras på eller tas bort från stödet kan fjädringssystemet repas, böjas eller på annat sätt skadas.

Skador på din gaffel kan ske om din cykel stöter i (vid alla hastigheter) något föremål upp i luften som t.ex. garage, bro, trädgren eller annat hinder medan den sitter fast på bilens cykelställ. I sådant läge ska du låta kontrollera gaffeln vid en auktoriserad Marzocchi serviceverkstad innan cykeln används på nytt.

Spruta aldrig trycksatt vatten på din cykel. Trycksatt vatten (även från munstycke från en vanlig trädgårdsslang) kan tränga in under packningar och i din Marzocchi-gaffel och inverka negativt på dess funktion. Tvätta din cykel och Marzocchi-gaffel genom att torka dem med mild tvål och vatten.

Bär alltid en cykelhjälm som är godkänd av ANSI eller SNELL av lämplig storlek och som sitter fast ordentligt. Bär även annan säkerhetsutrustning om din åkstil kräver detta.

Kom ihåg att dina bromsars bromskraft och däckens grepp mot marken försämras avsevärt vid cykling i våta förhållanden. Detta gör det svårare att kontrollera och stoppa din cykel. Särskild uppmärksamhet krävs vid cykling i våta förhållanden för att undvika olyckor.

Undvik att cykla på natten eftersom du syns sämre i trafiken och det är svårare för dig att se hinder på marken. Om du cyklar på natten ska du utrusta din cykel med och använda en framoch baklykta. Bär åtsittande kläder och se till att du syns i trafiken med neonfärger, självlysande färger eller andra starka färger.

I.III Innan varje cykeltur

VARNING!

Använd inte cykeln om den inte har passerat dessa före-cyklingkontroller. åtgärda eventuella problem innan cykeln används.

- Kontrollera att det inte förekommer någon typ av läckage eller andra tecken på olja på din gaffel. Detta kan vara tecken på problem med din gaffel. Kom ihåg att vända din cykel upp och ned för att kontrollera att det inte förekommer tecken på oljeläckage vid områden som t.ex. undersidan av kronan.
- Försäkra dig om att alla komponenter på din gaffel och övriga delar på din cykel, som t.ex. bromsar, pedaler, handtag, styre, ram och sadelsystem är i optimala förhållanden och lämpliga att använda.
- Kontrollera att ingen av komponenterna på ditt fjädringssystem eller övriga komponenter på cykeln är böjd, deformerad, sprucken, sönderslagen, ur linje eller på annat sätt skadad.
- Kontrollera att alla snabbfästen, muttrar och skruvar är korrekt justerade. Studsa cykeln på marken för att lyssna efter och se att inga delar sitter lösa.
- Kontrollera att hjulen är perfekt centrerade. Snurra på hjulen för att försäkra dig om att de inte svänger i höjd- eller sidled och att de inte nuddar vid gaffelbenen eller bromsbeläggen.
- Kontrollera att alla vajrar och andra komponenter på ditt bromssystem sitter korrekt på plats, är korrekt justerad och att bromssystemet fungerar korrekt.
- Kontrollera att dina däck har korrekt däckstryck och att inga skador förekommer på däckens slitbanor och sidor.
- Kontrollera att alla reflexer är rena, raka och korrekt monterade.
- Var noga med att läsa och följa alla anvisningar och varningar som följer med när du köper din cykel.
- Lär dig och följ de trafikregler som gäller i det land som cykeln används. Respektera alla trafikssignaler-, -skyltar och -regler när du cyklar.

II. ANVISNINGAR FÖR EN KORREKT ANVÄNDNING

II.I Välj rätt gaffel för din åkstil

Marzocchi tillverkar de mest hållbara och tekniskt avancerade gafflarna på marknaden idag. Trots detta kan ingen gaffel kan missbrukas eller användas på ett felaktigt sätt utan att den kan skadas. En gaffel kan skadas på mycket kort tid om den används på ett felaktigt sätt.

Det är viktigt att du väljer och använder den gaffel som är mest lämplig för din åkstil och att gaffeln används på ett lämpligt sätt.

VARNING!

En felaktig kombination av gaffel och ram kan förorsaka skador på gaffeln. Detta kan leda till att du förlorar kontrollen över cykeln och utsätts för allvarliga eller livsfarliga skador. Dessutom upphör garantin att gälla vid en olämplig kombination av gaffel och ram.

II.I.I Vilken är din åkstil?

Trekking/Cross-Country: Cykling på kuperade stigar med mindre stötar och hinder som t.ex. stenar, rötter eller gropar. Trekking/Cross Country består inte av hopp eller ”drops” (hopp från berghällar, nedfallna träd eller andra avsatser) från någon höjd. Dessa gafflar ska endast användas med däck som är avsedda för denna typ av åkstil, samt med lämpliga skiv-, fälg- eller linjära bromsar. Dynamo och väskhållare får endast fästas på de därtill avsedda monteringspunkterna på gaffeln. Modifiera aldrig din gaffel för att fästa någon annan typ av utrustning.

All Mountain/Freeride: Den här åkstilen ska endast utövas av avancerade cyklister och består av branta nedförsbackar, stora hinder och mellanhöga hopp. Freeride-gafflar ska endast användas med skivbromsar, ramar, hjul och andra komponenter som är särskilt anpassade för denna åkstil. Skivbromsarna ska fästas på de därtill avsedda fästpunkterna på gaffeln. Modifiera aldrig din gaffel för att fästa någon annan typ av utrustning.

4X/Dirt Jumper: Den här åkstilen, typ BMX eller motocross, ska endast utövas av de mest avancerade åkarna och består av hopp från en jordkulle till en annan, samt åkning över hinder i stadsmiljö, d.v.s. fasta konstruktioner eller cykling på en bana som består av hinder av jord som cyklisten måste köra över genom att göra hopp eller vändningar med hög hastighet. Dessa gafflar ska endast användas med skivbromsar, ramar, hjul och andra komponenter som är

SV

särskilt anpassade för denna typ av åkstil. Skivbromsarna ska fästas på de därtill avsedda fästpunkterna på gaffeln. Modifiera aldrig din gaffel för att fästa någon annan typ av utrustning.

Extreme Freeride/Downhill: Den här disciplinen ska endast utövas av professionella eller extremt duktiga åkare. Den består av relativt höga hopp eller fall och åkning över stora hinder som berghällar, nedfallna träd eller gropar. Dessa gafflar ska endast användas med skivbromsar, ramar, hjul och andra komponenter som är särskilt anpassade för denna typ av åkstil. Skivbromsarna ska fästas på de därtill avsedda fästpunkterna på gaffeln. Modifiera aldrig din gaffel för att fästa någon annan typ av utrustning.

VARNING!

Åk endast på områden som är särskilt lämpliga för din typ av åkstil.

II.I.II Val av den gaffel som passar bäst till den egna åkstilen enligt tabell "Intended use chart".

Använd tabellen «intended use chart» (**Tabell 1**, sid. 2) för att välja den gaffel som passar din åkstil. Vänd dig till din Marzocchi återförsäljare eller direkt till Marzocchi för frågor angående val av mest lämplig gaffel.

II.I.III Använd gaffeln på ett korrekt sätt

Använd inte gaffeln på ett felaktigt sätt. Lär dig att cykla efter din egen förmåga. Endast efter några timmars felaktig användning kan gaffeln slitas ut på ett sätt som motsvarar flera års normal användning.

Lär dig hur du kan passera runt hinder på stigen på ett korrekt sätt. Slag från hinder som berghällar, träd eller gropar utsätter gaffeln för krafter som den inte är konstruerad för.

Gaffeln är dessutom inte konstruerad för att tåla olämpliga landningar vilka utsätter gaffeln för en alltför hård belastning. Hopp eller fall är endast tillåtna om det finns övergångar eller ramper som hjälper cykeln att absorbera slaget. Samt ska båda hjulen mjukt ta i marken samtidigt vid landning på övergångar eller ramper. All annan typ av landning är farlig och kan förorsaka skador på komponenter eller olycka. Försäkra dig om att lutningen och längden på övergången eller rampen är lämplig i förhållande till den höjd från vilken hoppet eller fallet sker. Varje situation är individuell för varje cyklist: Rådgör med en mer erfaren cyklist innan du utför hopp eller fall.

VARNING!

Misstag vid passering av hinder på stig eller vid landning efter ett hopp eller ett fall kan förorsaka brott på gaffeln. I detta läge kan du förlora kontrollen över cykeln vilket kan leda till allvarliga eller livsfarliga skador.

VARNING!

Din gaffel kräver regelbundet underhåll och reparation. Ju hårdare din åkstil är, desto oftare ska gaffeln kontrolleras och underhållas. Om gaffeln läcker olja, är det minsta böjd, deformerad eller sprucken ska du OMEDELBART vända dig till en auktoriserad Marzocchi serviceverkstad för att låta kontrollera gaffeln innan den används på nytt.

ANMÄRKNING

Även gafflar tillverkade av de mest solida material kan gå sönder om de utsätts för en överdriven belastning eller används på ett felaktigt sätt! Extrem användning kan leda till att de mest hållbara komponenter slits ut och går sönder.

"Åk snabbt, men åk smart"

Summary

1. INTRODUCTION.....51

1.1 Conventions 51

1.1.1 Orientation of the fork.....51

1.1.2 Main parts of the fork.....51

2. TECHNICAL INFORMATION 52

2.1 Spring system.....52

2.2 Damping system.....52

2.3 Lubrication and cooling 53

2.4 Sliding bushing and oil seals 53

3. INSTALLATION 54

3.1 Installing on the frame 54

3.2 Installing the brake system.....55

3.3 Wheel installation 56

3.4 Wheel axle securing system.....56

3.4.1 Wheel installation on a fork with standard securing system 56

3.4.2 Wheel installation on ø 32 forks with a 20 mm diameter through-hole axle.....57

3.4.3 Wheel installation on ø 35 forks with a 20 mm diameter through-hole axle.....58

3.4.4 Wheel installation on a fork with QR quick release axle.....59

3.6 Handlebar clamp installing on all Dual Crown models 60

4. MAINTENANCE.....61

4.1 Problems - Diagnosis - Solutions 61

4.2 Periodic maintenance.....62

4.3 General maintenance recommendations 63

4.4 Cleaning the fork legs.....63

5. ADJUSTMENTS 64

5.1 Adjustment kit and springs 65

5.2 Initial suspension bottoming adjustment 66

5.2.1 VA.....67

5.2.2 Spring preload with air.....67

5.2.3 Positive Air.....68

5.3.1 SFA.....68

5.3.1.1 SFA air 68

5.3.1.2 PAR air.....69

5.3.2 RC2X.....69

5.3.2.1 Rebound adjustment.....69

5.3.2.2 Compression adjustment 70

5.3.2.3 Compression adjustment on end of the travel 70

5.3.3 RC2.....71

5.3.3.1 Rebound adjustment.....71

5.3.3.2 Compression adjustment 71

5.3.4 RCV.....72

5.3.4.1 Rebound adjustment.....72

5.3.4.2 Compression adjustment 72

5.3.5 RV 73

5.3.5.1 Rebound adjustment.....73

5.3.6 TST5.....73

5.3.6.1 Rebound adjustment.....74

5.3.6.2 Compression adjustment / Suspension blocking 74

5.3.7 TST2.....75

5.3.7.1 Rebound adjustment.....75

5.3.7.2 Suspension blocking.....76

5.3.8 ATA 77

5.3.8.1 ATA air.....77

5.3.8.2 BOTTOM OUT AIR CHAMBER air 77

5.3.8.3 ATA adjuster 78

5.3.9 ETA.....78

5.3.9.1 Adjustment system.....79

6. SUMMARIZING TABLES 79

7. WARRANTY 81

7.1a Warranty for EU countries 81

7.1b Warranty Rest of the World - USA included 81

7.2 Purchaser 82

7.4 Procedure.....82

7.5 Entire agreement.....82

7.6 Damages 82

7.7 Disclaimer.....82

7.8 Warning 82

7.9 Other rights.....82

7.10 Applicable law.....82

1. INTRODUCTION

1.1 Conventions

1.1.1 Orientation of the fork

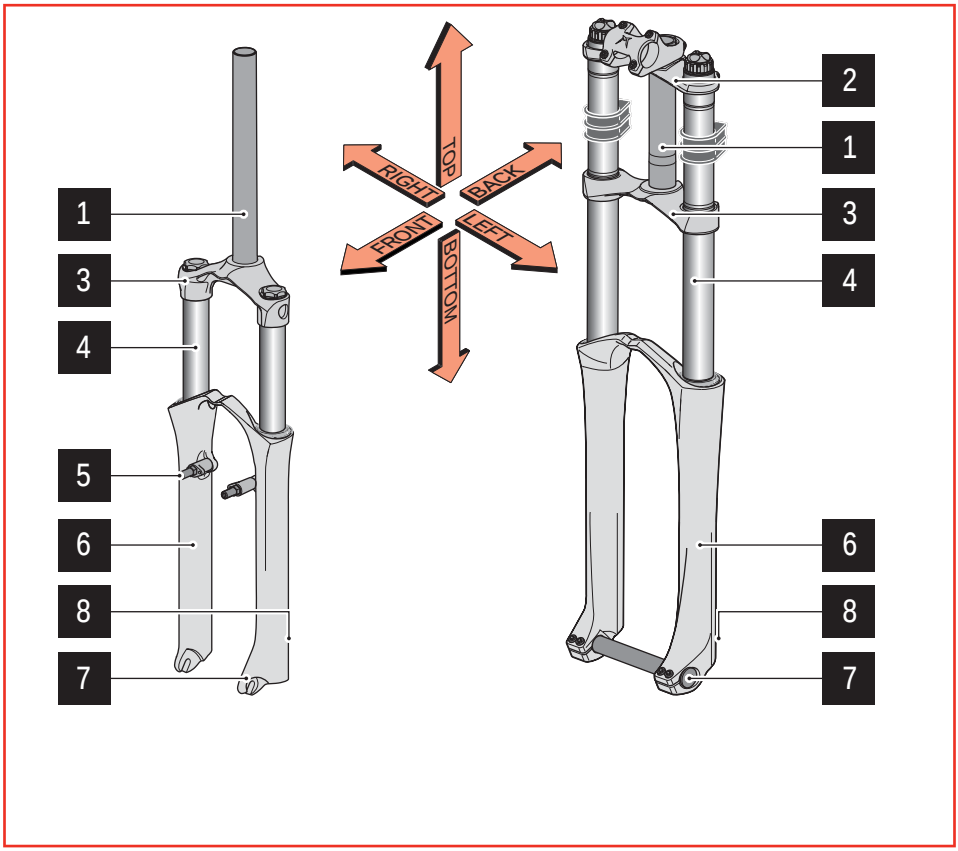

Picture 1 - *Conventional orientation of the fork*

1.1.2 Main parts of the fork

1. Steer tube
2. Upper crown
3. Lower crown
4. Stanchion tube
5. Brake boss
6. Monolite
7. Dropout
8. Disc brake mount

ENGLISH

2. TECHNICAL INFORMATION

2.1 Spring system

Inside MARZOCCHI forks you will find coil springs, or air, used as suspension mechanism.

2.2 Damping system

The damping load that is generated during compression and rebound of the fork legs can be adjusted by hydraulic valve pumping rods, or by special cartridges.

TST 5

TST5: The TST5 system uses a sealed cartridge with a rubber lung for oil collection. The TST5 cartridge is provided with a rebound adjuster in the lower area and a 5-position compression adjuster in the upper area. The 5th position corresponds to blocking.

ATA

ATA offers the user all the benefits of our proven Doppio Air system, with external travel adjustment. 8 turns increase the travel of 40mm. Progressive air automatically compensates to travel changes. Low turning force on the adjuster means that travel can be changed quickly and easily. With BOTTOM OUT AIR CHAMBER you can set up progressivity at the end of travel.

TST 2

The **TST2** system uses a serviceable sealed cartridge providing 2 positions of compression adjustment. The TST cartridge is provided with a rebound adjuster in the lower area, a 2-position and lock out in the upper area.

SFA

The **SFA** system (Single Function Air), by means of a unique valve, allows the simultaneous adjustment of the positive and negative air chambers. With the PAR valve you can set up progressivity at the end of travel.

RC2

This new system allows for control of the rebound and compression damping by means of two external adjusters, as well as of the spring preload.

RC2H

This system is the evolution of RC2 system with an extra X-cartridge on the left leg for the control of the fork's compression at travel end.

VA

Each rider can adjust the spring preload and the air volume by simply turning the knobs. By increasing preload the air volume is reduced, and the rider can have more progressivity without the need to open the fork or put stiffer springs.

ETA

By simply using the command during ascent, the suspension will compress to the ideal height (depending on the riders' weight). Unlike a traditional locking system, when activated, the **ETA** system allows 30mm travel to overcome small obstacles and improve comfort respect to a total lock.

RV

With its speed type valves, the **RV** (Rebound Valve) system permits the control of compression and rebound speed based on the fork's accomplished travel. The RV pumping rods are equipped with rebound adjusters (internal or external).

RCV

By virtue of its speed type valves, the **RCV** (Rebound Compression Valve) system permits the control of compression and rebound speed based on the fork's accomplished travel. The RCV pumping rods are equipped with compression and rebound external adjusters.

2.3 Lubrication and cooling

Pumping rods are immersed in oil (Open Bath System). This system provides proper lubrication and cooling of the inner sliding parts. Furthermore, the oil volume works as a damping and setting element. The Open Bath system reduces the maintenance frequency compared to a sealed cartridge system. On models of the fork that use elastomers, the proper internal lubricant is grease.

2.4 Sliding bushing and oil seals

Stanchion tubes are guided in the sliders by two Teflon'-coated bushings, free from static friction. The seal system minimizes oil leaks, and contamination from particles entering the fork, by means of a special, dual-lip oil seal and a dust seal at the top of each slider.

3. INSTALLATION

3.1 Installing on the frame

The fork is supplied with an “A-Head Set” steer tube to be cut according to the frame size the fork is being installed on. Installing the fork on the bicycle frame is a delicate and critical operation, and should only be performed by skilled, trained personnel.

WARNING!

Suspension system installation requires specialized knowledge, tools and experience. General mechanical aptitude may not be sufficient to properly install your suspension system. Please have your suspension system installed only by an authorized Marzocchi Suspension Center. Improper installation can result in failure of your Marzocchi Suspension System, an accident, personal injury, or death.

The interference of the cylinder on the base and the play between the cylinder and frame are particularly critical factors for the safety of the operator. For this reason, maintenance and installation must be performed exclusively at authorised technical assistance centres, which have suitable equipment and specific knowledge.

WARNING!

On all dual crown MY 2007 MARZOCCHI models, the lower crown is clamped to the stanchions using bolts. In this case, please be aware of the following precautions during installation.

- In case of oversized diameter areas on the stanchions, the crowns clamping can only be done in the shaded area shown in **Picture 2A**.
- In case of reference notches on the stanchions, the lower part of the lower crown must be positioned above the MIN notch and below the MAX notch.
- The distance between the inflated tire and the lower part of the lower crown, when the fork is at travel’s end, must be at least 4 mm.
- On the dual crown forks the maximum length of the steer tube between the two crowns (see **Picture 2B**) must be smaller than the values (H) shown in **Table 1.**

NOTE

A protective film to be removed before use protects the stickers.

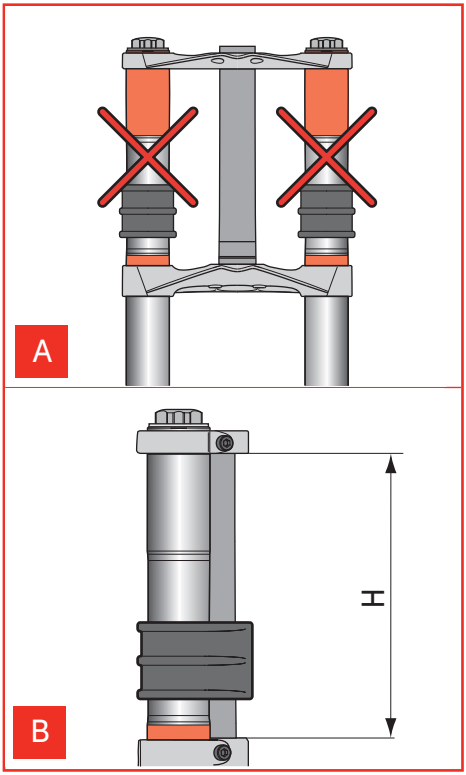

Picture 2 - *Dual crown forks installation on the frame: (2A) Crowns fastening, (2B) Steer tube maximum length between crowns*

Model	Max length between crowns (H)
888	158mm

Table 1 - *Steer tube maximum length between crowns*

3.2 Installing the brake system

Installing the brake system is a delicate and critical operation that must be carried out by specialized personnel.

WARNING!

Brake system installation requires specialized knowledge, tools and experience. General mechanical aptitude may not be sufficient to properly install your brake system. Please have your brake system installed only by an authorized Marzocchi Service Center. Improper installation of a disk brake system can overstress the caliper mountings, which may cause the caliper mountings to break, resulting in loss of control of the bicycle, an accident, personal injury, or death. Be sure that the brake system installation is also performed in strict compliance with the instructions provided by the brake system manufacturer.

Use only brake systems that comply with the forks specifications, taking into consideration the contents of the summarizing tables contained in this manual.

WARNING!

A special thread-lock treatment is applied to the thread on the bolts (see 2A in Table 2). Bolts that are installed and later removed lose this thread-lock treatment, and therefore can never be used again.

WARNING!

Make sure, before every ride, that the brake cable of the disk brake system is correctly connected to the proper mounting (see 2B & 2C in Table 2).

WARNING!

The brake cable must never touch the crown and stanchions.

WARNING!

Before installing a Post Mount braking system, check that the protection film has been removed from the brake caliper.

ENGLISH

CORSA	XC RETRO	ALL MOUNTAIN - 4X 66 - 888	Z1 DIRT JUMPER
V-BRAKE SYSTEM SETTING			
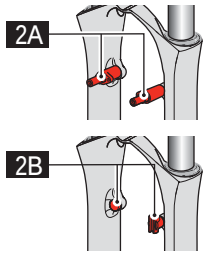		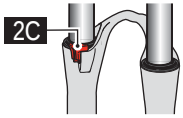	
Removable setting (brake disk system sheath supports setting)		No (brake disk system sheath supports setting)	
BRAKE DISK SYSTEM SETTING			
Post Mount 6”	Post Mount 6”	Post Mount 6”	XC INTL STD 6”
	(7” disk installation is also possible)[1]	(8” disk installation is also possible)[1]	

Table 2 - *Braking system settings*

[1]Installation is only possible when the specific adapter is supplied by the brake system manufacturer.

3.3 Wheel installation

Model	*Max tire dimension*
CORSA - XC RETRO	2,2” x 26”
ALL MOUNTAIN - Z1 - 4X DIRT JUMPER - 66 - 888	2,8” x 26”

Table 3 - *Maximum tire dimension*

In the event you need to install wheels with dimensions larger than those specified in **Table 3**, above, you must verify that:

- The tire turns freely;
- The tire does not make any contact with the brake arch or V-Brake system;
- The distance between the inflated tire and the lower part of the lower crown is at least four (4) mm when the forks' legs are fully compressed.

3.4 Wheel axle securing system

The system for securing the wheel axle to the fork sliders can be standard, which uses the traditional advanced dropouts, or have a 20 mm diameter through-hole axle or with QR quick release axle (see **Table 4** below).

Forks that are created for more intensive use are provided with a wheel fastening system, which originates from the motocross application and uses a 20 mm axle.

The new QR system allows combined hardness and easy installation.

3.4.1 Wheel installation on a fork with standard securing system

CORSA	XC RETRO	ALL MOUNTAIN
DIRT JUMPER		

Install the wheel in compliance with the wheel manufacturer's instructions. For correct fork function after installing the wheel, you will need to:

- Check the fork-wheel alignment by fully compressing the fork a few times. The wheel should not make contact with, or come close to any portion of the fork.
- Lift the front of the bicycle, and spin the wheel a few times to verify correct alignment and spacing with the disk brake or the V-Brake brake pads. Check the owner's manual of the brake system for the proper specifications.

Wheel axle securing system with standard dropouts	*Wheel axle securing system with 20 mm diameter through-hole axle*		*Wheel axle securing system with QR quick release axle*
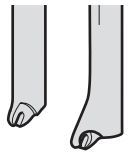	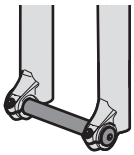	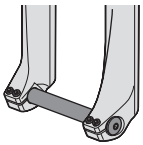	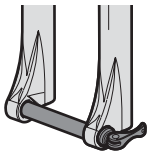
CORSA XC RETRO ALL MOUNTAIN DIRT JUMPER	ALL MOUNTAIN Z1 DIRT JUMPER	66 888	ALL MOUNTAIN 4X

Table 4 - *Wheel securing systems*

3.4.2 Wheel installation on ø 32 forks with a 20 mm diameter through-hole axle

ALL MOUNTAIN	Z1

For optimum fork performance, please follow the instructions below when installing the wheel:

- Place the wheel in between each fork.
- Align the center of the wheel with each wheel axle clamp (see **3A** of **Picture 3**).
- Insert the axle through the wheel axle clamp of the right fork, through the wheel, and through the wheel axle clamp of the left fork (see **3A** of **Picture 3**).
- Tighten the axle to the required torque (15±1 Nm) using a 6 mm Allen key to the axle caps (see **3B** of **Picture 3**).
- Check for the proper fork-wheel alignment. To do this, begin by fully compressing the fork a few times. The wheel should not make contact with, or come close to any portion of the fork. Then lift the front of the bicycle and spin the wheel a few times to verify the correct alignment with the disk brake. The wheel should not wobble from side to side or up and down. Check the owner's manual of the brake system for the proper specifications.
- Tighten the screw positioned on each wheel axle clamp to the required torque (6±1 Nm) using a 4 mm Allen key (see **3C** of **Picture 3**).

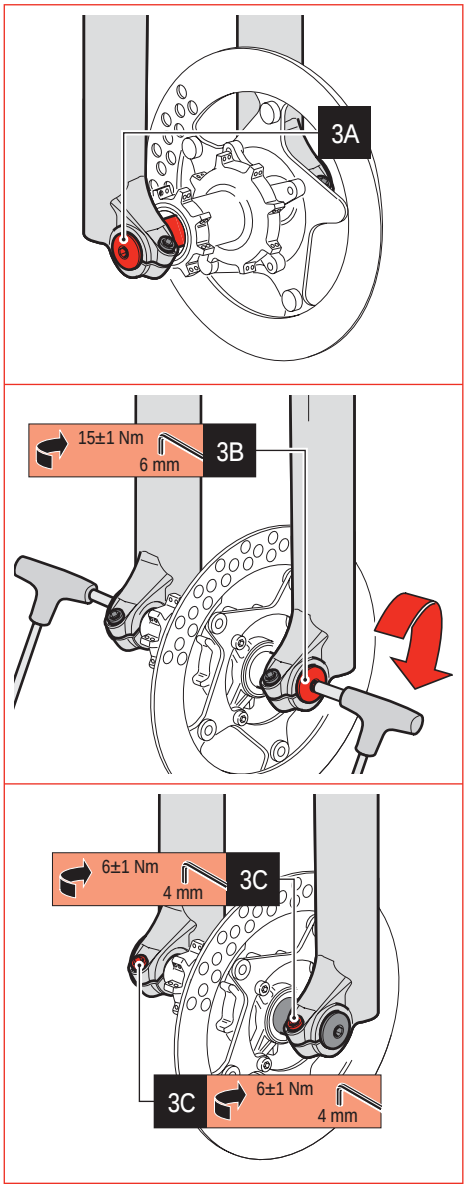

Picture 3 - *Wheel installation on ø 32 fork with a 20 mm diameter through-hole axle*

ENGLISH

3.4.3 Wheel installation on ø 35 forks with a 20 mm diameter through-hole axle

66	888

For optimum fork performance, please follow the instructions below when installing the wheel:

- Place the wheel in between each fork.
- Align the center of the wheel with each wheel axle clamp (see **4A** of **Picture 4**).
- Insert the axle through the wheel axle clamp of the right fork, through the wheel, and then screw it into the wheel axle clamp of the left fork (see **4A** of **Picture 4**).
- Tighten the axle to the required torque (15±1 Nm) using a 6mm Allen key to the caps of the axle (see **4B** of **Picture 4**).
- Check for the proper fork-wheel alignment. To do this, begin by fully compressing the fork a few times. The wheel should not make contact with, or come close to any portion of the fork. Then lift the front of the bicycle and spin the wheel a few times to verify the correct alignment with the disk brake. The wheel should not wobble from side to side or up and down. Check the owner's manual of the brake system for the proper specifications.
- Tighten the screws positioned on each wheel axle clamp to the required torque (6±1 Nm), with a "1-2-1" sequence, using a 4mm Allen key (see **4C** of **Picture 4**).

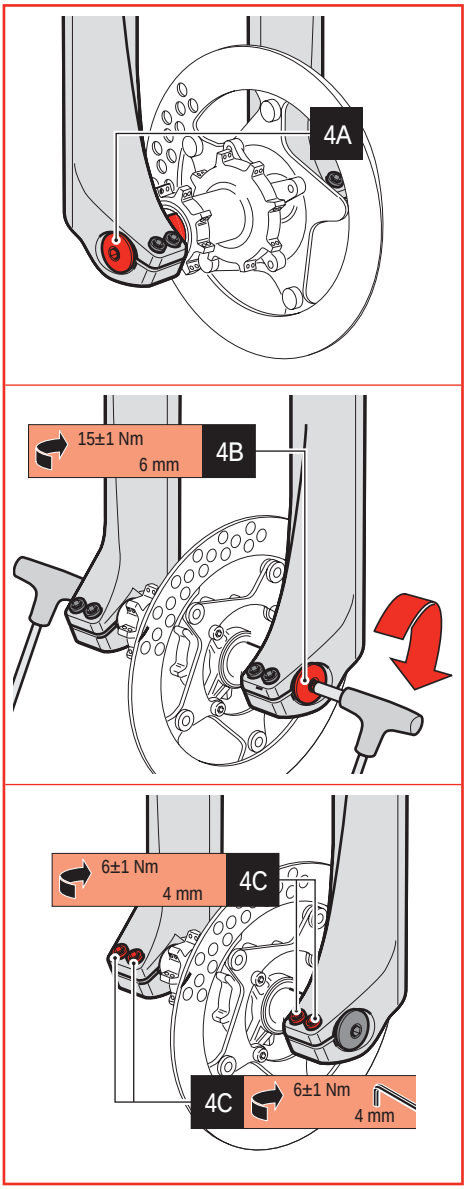

Picture 4 - *Wheel installation on ø 35 forks with a 20 mm diameter through hole axle*

ENGLISH

3.4.4 Wheel installation on a fork with QR quick release axle

ALL MOUNTAIN	4X

For optimum fork performance, please follow the instructions below when installing the wheel:

- Place the wheel in between each fork.
- Align the center of the wheel with each wheel axle clamp (see **5A** of Picture **5**).
- Insert the axle through the wheel axle clamp of the right fork, through the wheel, and then screw it into the wheel axle clamp of the left fork (see **5A** of Picture **5**).
- Secure the axle by using the quick release device (see **5B** of Picture **5**).
- Check for the proper fork-wheel alignment. To do this, begin by fully compressing the fork a few times. The wheel should not make contact with, or come close to any portion of the fork. Then lift the front of the bicycle and spin the wheel a few times to verify the correct alignment with the disk brake. The wheel should not wobble from side to side or up and down. Check the owner's manual of the brake system for the proper specifications.

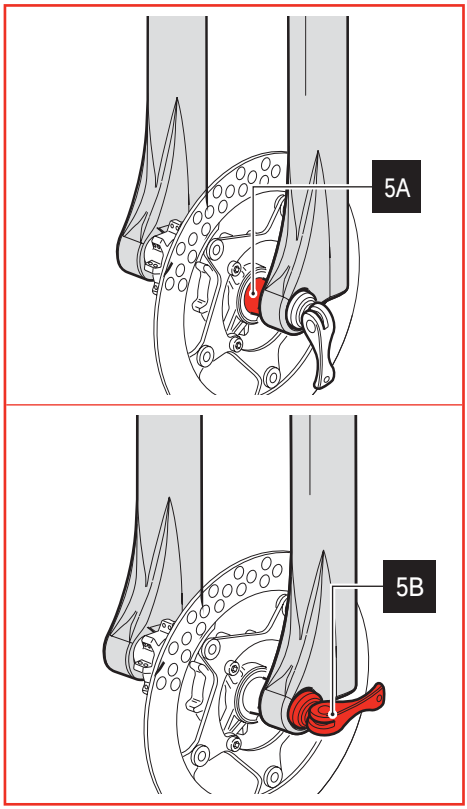

Picture 5 - *Wheel installation on a fork with QR quick release axle*

ENGLISH

3.5 Fender installation

ALL MOUNTAIN	66	888

The fender may be provided with the fork, or purchased separately.

To install the fender, first insert the support bushing between the screw and fender (see **6A** of **Picture 6**). Tighten the screw to the required torque (6±1 Nm) using a 8mm spanner (see **6B** of **Picture 6**).

There are two types of fenders available, the first can be installed on ALL MOUNTAIN and the second model can be installed on 66 e 888.

WARNING!

When the fender is assembled on a 888 fork, the position of the superior part of the crown must be in corrispondence to max line on the stanchion.

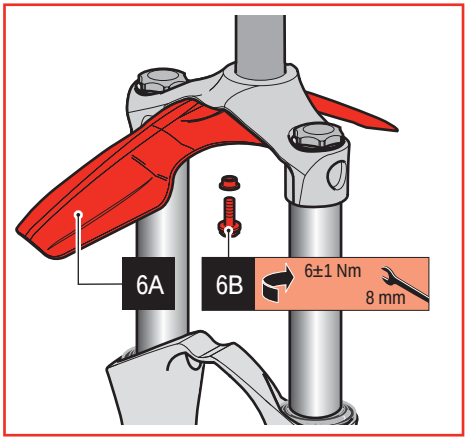

Picture 6 - *Fender installation*

3.6 Handlebar clamp installing on all Dual Crown models

888

To install the handlebar clamp, please carefully follow the instructions below:

- Place the lower mounting segment of the handlebar clamp on the upper crown of the fork (see **7A** & **7B** of **Picture 7**).
- Align the corresponding holes from each of these components.
- Secure the lower mounting segment of the handlebar clamp to the upper crown of the fork by tightening the screws to the required torque (6±1 Nm) using a 4mm Allen key (see **7C** of **Picture 7**).
- Place the handlebar into the lower mounting segment of the handlebar clamp, being sure that it is centered (see **7D** of **Picture 7**).
- Place each upper segment of the handlebar clamp over the handlebar (see **7E** of **Picture 7**).
- Align the holes of the upper segment with the corresponding holes of the lower mounting segment.
- Secure the handlebar in place by tightening each screw to the required torque (6±1 Nm) using a 4mm Allen key (see **7F** of **Picture 7**).

For installation of handlebars having different diameters, “reduction sleeves” may be placed around the handlebar (between the handlebar and each segment of the handlebar clamp) to ensure the handlebar is held in place (see **7G** of **Picture 7**).

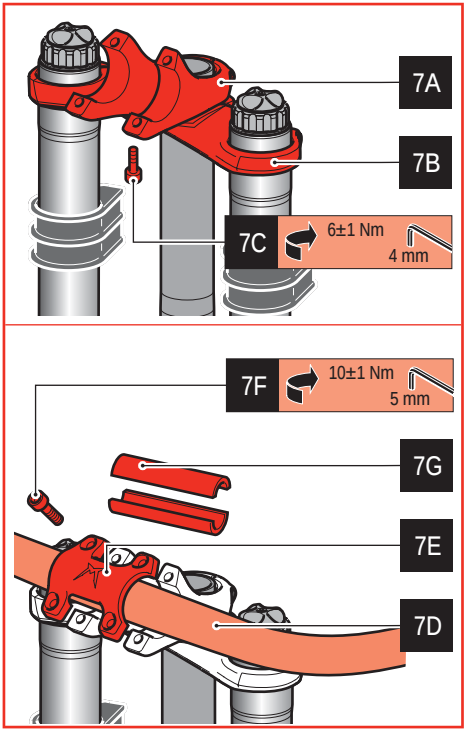

Picture 7 - *Handlebar clamp installation*

4. MAINTENANCE

4.1 Problems - Diagnosis - Solutions

This section describes some of the problems that may arise during the fork's use, the possible causes of these problems, and suggested solutions.

Always check this table before working on the fork.

WARNING!

The operations listed below accompanied by this symbol should only be performed by authorized MARZOCCHI service centers.

Problem	Diagnosis	Solution
Fork has too much sag	Spring rate too soft or fork oil too fluid	Increase spring preload Add spring preload by replacing the preload tube Check the oil level Change to stiffer spring rate Increase air pressure
Forks bottoms too easily, but it has the recommended sag	Not enough compression damping	Increase compression damping by changing oil level
Fork bottoms too easily; needs more than maximum preload	Spring rate too soft or fork oil too fluid	Check oil level Install stiffer springs Increase air pressure
Fork does not get full travel	Spring rate too stiff or fork oil level too high	Check oil level Install softer spring Decrease air pressure
Fork extends too quickly; harsh top-out after impacts	Not enough rebound damping	Increase rebound damping Replace oil (SAE 7,5) with a higher viscosity
Front wheel wants to tuck under while cornering	Too much rebound damping; spring rate too soft	Decrease the rebound damping Increase spring rate
Fork "packs up" or stays down in travel during multiple impacts	Too much rebound damping	Decrease rebound damping
Knocking sound during rebound, but no harsh top-out	Too much rebound damping	Decrease rebound damping
Oil "ring" on stanchions	Oil seals are contaminated	Replace all seals

ENGLISH

Problem	Diagnosis	Solution
Heavy amount of oil on stanchions; oil dripping down legs	Seals are damaged, stanchions could be damaged	Replace all seals and have the stanchions inspected
Fork is sticky; fork does not perform as new	Oil seals are contaminated; fork needs to be serviced	Replace all seals
Oil leakage from the bottom	Loose bottom nut/screw	Tighten bottom nut/screw
	O-ring damaged	Replace O-ring
Loss of sensitivity	Worn sliding bushings	Replace sliding bushings
	Old oil	Change oil
The ETA cartridge is not working properly	Low oil level	Restore the correct oil level
	Old oil	Change oil and carefully clean the ETA cartridge

Table 5 - *Problems - Diagnosis - Solutions*

ENGLISH

4.2 Periodic maintenance

This section describes some of the periodic maintenance operations that should be performed and recommends the frequency at which they should be done.

WARNING!

The operations listed below accompanied by this symbol should only be performed by authorized MARZOCCHI service centers.

General maintenance operation	Use	
	Intense	Normal
Check that screws are tightened to required torque	Before every ride	
Stanchions cleaning	After every ride	
Air pressure control	Before every ride	10 hours
Oil seals control	25 hours	50 hours
Oil change	50 hours	100 hours
TST2 / TST5 cartridge replacement	25 hours	50 hours
SFA / TST2 / TST5 / ATA Fork oil seals cartridge replacement	50 hours	100 hours

Table 6 - *Periodic maintenance table*

4.3 General maintenance recommendations

Please be advised that suspension system installation, service and repair tasks require specialized knowledge, tools and experience. General mechanical aptitude may not be sufficient to properly install, service or repair your suspension system. If you have any doubt whatsoever regarding your ability to properly service or repair your suspension system, please have your suspension system installed, serviced, or repaired only by an authorized Marzocchi Service Center. Improper service or repair can result in an accident.

- After disassembling the forks, always use new, original Marzocchi seals when reassembling.
- To tighten two bolts or nuts that are near each other, always follow the sequence 1-2-1, and tighten to the required tightening torque (see **Table 17 - Tightening Torques**).
- Never use flammable or corrosive solvents when cleaning the forks, as these could damage the fork's seals. If you must use a solvent, use biodegradable detergents that are not corrosive, non-flammable, or have a high flash point.
- If you are planning not to use your forks for a long period of time, always lubricate those components that are in contact with the fork's oil.
- Always collect and keep any lubricants, solvents, or detergents, which are not completely biodegradable in the environment. These materials should be kept in appropriate containers, and disposed of according to local laws.
- All of the components of Marzocchi forks require the use of metric tools. Use only metric tools. Imperial (US) tools may have similar sizes, but can damage the bolts, making them impossible to loosen or tighten.
- Always use the correct size and type of screwdriver for all screws.
- When using a screwdriver to assemble or disassemble metal stop rings, O-rings, sliding bushings, or seal segments, avoid scratching or cutting the components with the screwdriver tip.
- Do not carry out any maintenance and / or adjustment operations that are not explained in this manual.
- If you have any questions regarding the care, maintenance or use of your suspension system, please contact your nearest Marzocchi service center. A list of service centers can be found at the end of this manual or on the web at www.marzocchi.com
- This manual does not explain how to assemble or disassemble the fork from the bicycle, the wheel, the steering set, or any other component directly or indirectly associated with the fork that is not actually a part of the fork. MARZOCCHI reserves the right, in its sole discretion, to make changes to its products at any time and without prior notice.
- Only use original Marzocchi spare parts.
- Work in a clean, organized, and well-lit place. If possible, avoid servicing your forks outdoors.
- Polished surfaces need to be periodically treated with a polishing compound to be kept as bright as new.
- Carefully check to see that your work area is free of dust and metal shavings from any component of the forks.
- Never modify your fork in any way.

4.4 Cleaning the fork legs

Marzocchi lubricates the dust seals of its forks with grease to help the stanchion tubes slide easier, particularly when the forks have not been used for a long period of time.

Use of the forks can melt the grease, causing it to stick to the stanchions, and give the appearance of an oil leak. Inspect the forks to ensure that this is not the result of an oil leak. After every use, carefully clean the fork's outside surfaces, with special attention to stanchion tubes and dust seals.

WARNING!

If your forks develop an oil leak, do not ride your bike. Correct the leak before you ride again.

WARNING!

Mud and dust may cause serious damage to the suspension system if not immediately removed.

ENGLISH

5. ADJUSTMENTS

Marzocchi Suspension forks have a variety of practicable adjustments by virtue of the adjusters:

- Initial suspension lowering adjustment
- Hydraulic function adjustment
- Moreover, there are some adjusters which improve performance during pedalling and can be activated and deactivated as necessary.

The table below shows the practicable adjustments and the forks' hydraulic systems.

Model	Initial lowering adjustment			Hydraulic system								
	VA	Spring preload with air	Positive air	SFA	RC2X	RC2	RCV	RV	TST 5	TST 2	ATA	ETA
CORSA SL WORLD CUP				LH					RH			
CORSA SL RACE				LH						RH		
XC RETRO SL 700									RH		LH	
XC RETRO SL 600										RH	LH	
XC RETRO 700		LH								RH		LH
XC RETRO 600		LH	RH					RH				LH
XC RETRO 500			LH							RH		
XC RETRO 400			X2					RH				
ALL MOUNTAIN SL 1									RH		LH	
ALL MOUNTAIN SL 2										RH	LH	
ALL MOUNTAIN 1			LH							RH		LH
ALL MOUNTAIN 2			X2					RH				LH
Z1 RC2 ETA		RH				RH						LH
4X WORLD CUP		LH	RH					RH				
DIRT JUMPER 1		X2					X2					
DIRT JUMPER 2		X2						RH				
66 SL 1 ATA			RH			RH					LH	
66 SL 2 ATA			RH					RH			LH	
66 RC2X		X2			X2							
66 RC2 ETA		RH				RH						LH
66 RV ETA		RH						RH				LH
66 RCV		X2					X2					
66 RV		X2						RH				
888 SL ATA		RH				RH					LH	
888 RC2X WORLD CUP	X2				X2							
888 RC2X VA	X2				X2							
888 RC2 VA	RH					RH						
888 RCV							X2					
888 RV								RH				
See paragraph:	**5.2.1**	**5.2.2**	**5.2.3**	**5.3.1**	**5.3.2**	**5.3.3**	**5.3.4**	**5.3.5**	**5.3.6**	**5.3.7**	**5.3.8**	**5.3.9**

Table 7 - *Forks adjustmentst*

X2	Adjustment on both legs
RH	Adjustment on right leg
LH	Adjustment on left leg

Table 8 - *Key to table*

Obtaining the maximum performance from your suspension system depends on using the correct settings and making the proper adjustments. This section describes how to properly set and make adjustments to your Marzocchi forks.

In order to find the best settings for you, you will need to try several times to understand where and how to make adjustments. When doing so, please ride in an open area, free from traffic, obstacles and other hazards.

The best settings not only depend on the mountain bike frame geometry, the rider's weight and the types of trail or obstacles, but also on many other personal factors connected with your riding style. Therefore, it is not possible to provide you with objective information concerning your desired settings.

However, if you carefully follow the instruction given below, you may find the best settings for you in a short time. Changing the settings on your forks must be done by acting on only one adjuster at a time, taking note of the modifications you carry out and the improvements you obtain.

WARNING!

During the setting operations, never force the adjusters past their limits and do not exceed the recommended maximum air pressure.

WARNING!

To keep the pressure inside the fork's legs, only use the special MARZOCCHI pump with pressure gauge, which can be purchased at any authorized Marzocchi center. The use of any other pump can compromise the inflating operation and cause malfunction or damage to the fork, resulting in an accident, personal injury or death.

NOTE

Once you have found the best setting, we suggest taking notes of the adjuster clicks or the number of turns, in respect to the "all-closed" position (adjuster completely turned clockwise), so that it will be easier to re-establish the original setting after possible changes.

WARNING!

If your fork "bottoms" out, immediately adjust the compression adjustment or check the oil height of the fork. Incorrect compression adjust can result in fork damage, an accident, personal injury or death. Adjusting your oil height should be conducted by an authorized or knowledgeable suspension service technician.

NOTE

Sometimes changing the oil height may be necessary to obtain a perfect setting. Adjusting the oil height should be conducted by an authorized Marzocchi service center. Please address to an authorized Marzocchi service center if you require a different oil height.

NOTE

The caps and adjusters present on some forks could be different with respect to those represented in this manual.

5.1 Adjustment kit and springs

For information concerning travel increase kits, adjustment kits, and springs having different hardness (K), please visit us on the web at www.marzocchi.com.

5.2 Initial suspension bottoming adjustment

The SAG corresponds to the forks sinking due to the rider's weight.

How to measure SAG

In order to measure the SAG, you only need to carry out the following steps.

- On the leg portion of the fork, measure the distance between the lower crown and the dust seal (see **A** in **Picture 8**). Note this value as "**H1**".
- While sitting on the bike, repeat the measurement (see **B** in **Picture 8**). Note this value as "**H2**".

SAG = H1 - H2

How to find the best SAG

The best SAG for Cross-country forks is 15–20%, and for Freeride forks is 25–30% .

In order to calculate the best SAG for your own fork, you will need to make the following calculation:

SAG = T x S

T = total travel

S = suggested sinking percentage.

The best SAG is obtained by varying the spring preload (spring fork legs) or by varying positive air pressure (air fork legs).

For the fork legs with SFA or ETA cartridges, the adjustment of the initial sag is carried out by varying the SFA/ETA chamber pressure.

- SFA see par. 5.3.1.1.
- ATA see par. 5.3.8.1.

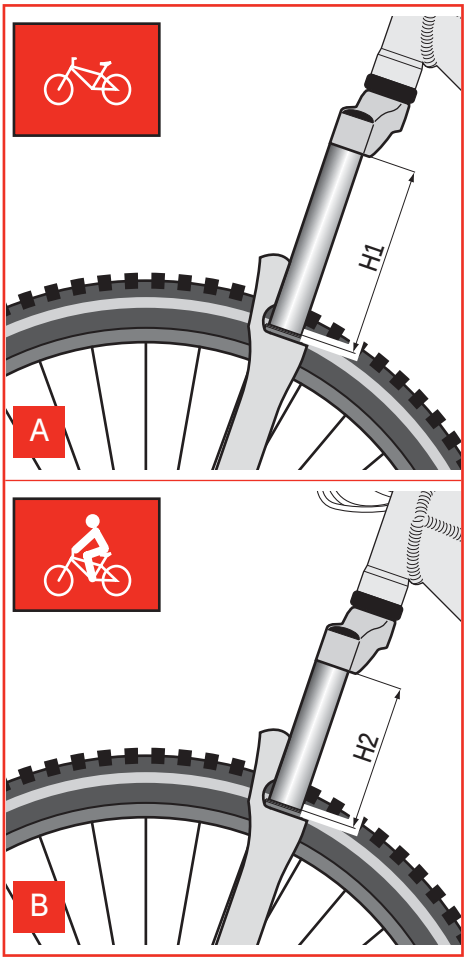

Picture 8 - *How to measure the SAG*

ENGLISH

5.2.1 VA

This system allows adjustment of the spring pre-load and the variation of air volume inside the fork leg.

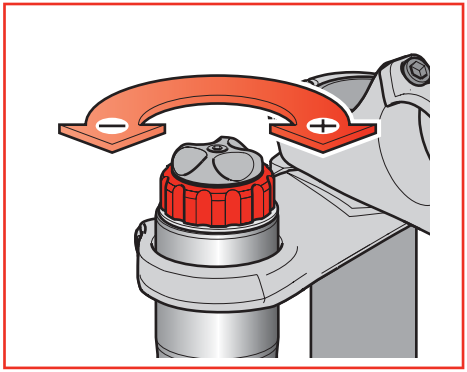

- By turning the adjuster clockwise, you increase the hydraulic damping during the compression phase.
- By turning the adjuster counter-clockwise, you reduce the hydraulic damping during the compression phase.

5.2.2 Spring preload with air

Spring pre-load can be adjusted by varying the air pressure inside the fork's leg.

By turning the adjuster clockwise, you increase the preload value, by turning the adjuster counter-clockwise, you reduce the preload value.

NOTE

In some fork legs the air valve may not be in the central position, in others however, it could be protected by a rubber cap marked with «AIR».For inflation, some systems require the use of a specific adapter, which must be applied to the pump. This adapter is supplied with the fork leg.

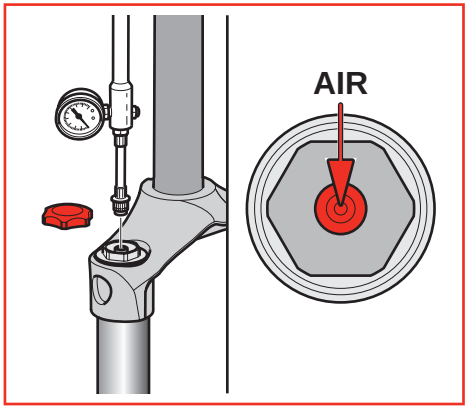

- Remove the protection cap.
- Tighten the pump adapter on the valve and inflate till reaching the pressure you wish.
- Refit the protection cap.

Rider's weight	kg	55-70	70-80	80-95	95-110+
	lbs	120-155	155-180	180-210	210-220+
Preload air pressure	bar	0 - 1.00			
	psi	0 - 15			

Table 9 - *Preload pressures*

ENGLISH

5.2.3 Positive Air

Positive air is the elastic element in air fork legs and its task is to support the riders' weight.

Positive air pressure is equal to spring hardness; by increasing the pressure the suspension is less compressed under the riders' weight and vice versa if the pressure is reduced, the fork is compressed more.

NOTE

In some fork legs the air valve may not be in the central position, in others however, it could be protected by a rubber cap marked with «AIR». For inflation, some systems require the use of a specific adapter, which must be applied to the pump. This adapter is supplied with the fork leg

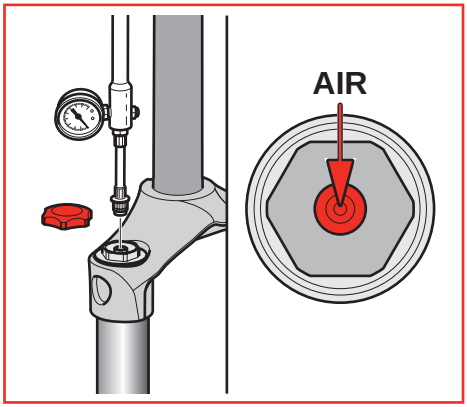

- Remove the protection cap
- Tighten the pump adapter on the valve and inflate till reaching the pressure you wish.
- Refit the protection cap.

Rider's weight	kg	55-70	70-80	80-95	95-110+
	lbs	120-155	155-180	180-210	210-220+
Positive air pressure	bar	2.00-2.75	2.40-3.10	2.90-3.80	3.60-4.50
	psi	30-40	35-45	42-52	52-65

Table 10 - *Positive air pressures*

NOTE

The procedure described above is not valid for the fork legs equipped with SFA and ETA cartridges.

5.3 Hydraulic systems

5.3.1 SFA

SFA	
Available adjusters	**Positions**
SFA air valve	Left upper cap
PAR air valve	Left wheel axle clamp foot

For correct calibration proceed in the following order:

- Completely deflate the SFA chamber.
- Adjust the pressure of the PAR air chamber.
- Adjust the pressure of the SFA air chamber.

5.3.1.1 SFA air

The positive air chamber is pressurised by means of the SFA valve. The pressure of the negative chamber is automatically adapted on the basis pf the positive chamber pressure.

Correct adjustment of the SFA chamber is that allowing to reach initial sag requested (see par. 5.2).

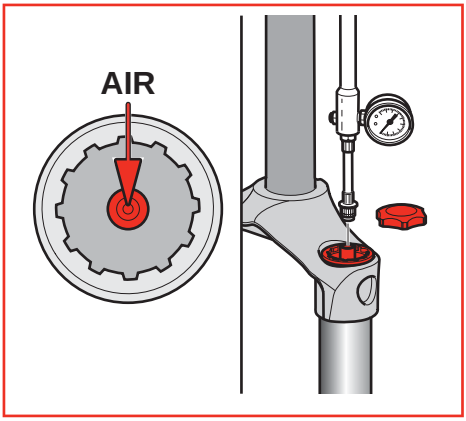

- Remove the protection cap.
- Tighten the pump adapter on the valve and inflate till reaching the pressure you wish.
- Refit the protection cap.

Rider's weight	kg	< 65	65-75	75-90	> 90
	lbs	< 145	145-165	165-200	> 200
SFA air pressure	bar	7	8	9	10
	psi	103	117	132	147

Table 11 - *SFA air pressure*

5.3.1.2 PAR air

By introducing pressurised air through the valve, it is possible to modify the damping of the forces generated during compression at the end of travel.

If the pressure is increased inside the fork leg, increase the damping during final compression.

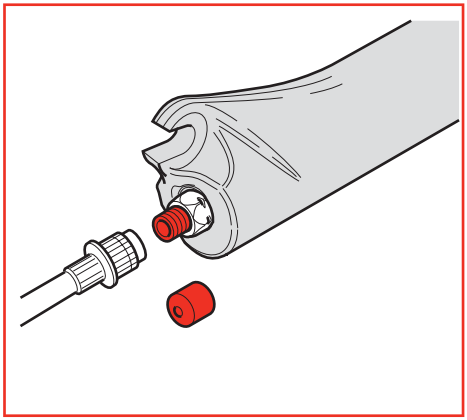

- Remove the protection cap.
- Tighten the pump adapter on the valve and inflate till reaching the pressure you wish.
- Refit the protection cap.

Rider's weight	kg	< 65	65-75	75-90	> 90
	lbs	< 145	145-165	165-200	> 200
PAR air pressure	bar	9	10	11	12
	psi	132	147	161	175

Table 12 - *SFA PAR cartridge air pressure*

5.3.2 RC2X

RC2X	
Available adjusters	**Positions**
Rebound brake knob	Right upper cap
Compression brake knob	Right wheel axle clamp foot
Compression brake knob on end of travel	Left upper cap

This new system concept allows rebound and compression using three independent external adjusters.

5.3.2.1 Rebound adjustment

Using the expansion adjuster located in the upper part of the right fork leg, it is possible to control the fork rebound speed following compression.

A correct adjustment of the rebound speed allows you to have a stable bike whose wheel can properly react to obstacles on the trail.

If the adjustment is too reactive, the forecarriage becomes unstable and the mountain bike may swing. Conversely, a rebound speed that is too slow makes overcoming multiple obstacles difficult. This is because the suspension cannot go back to a completely extended position between each obstacle.

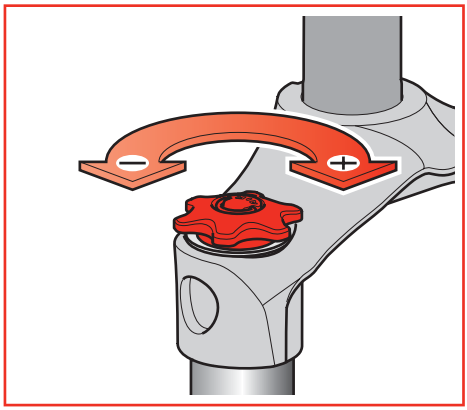

- By turning the adjuster clockwise, you increase the hydraulic damping making the fork slower during the rebound phase.
- By turning the adjuster counter-clockwise, you reduce the hydraulic damping making the fork more reactive during the rebound phase.

5.3.2.2 Compression adjustment

You can control the compression speed through the compression adjuster, located in the lower part of the right fork leg. The compression adjustment can be done according to the user's needs, but it must be adjusted to a setting that will prevent the fork from "bottoming.".

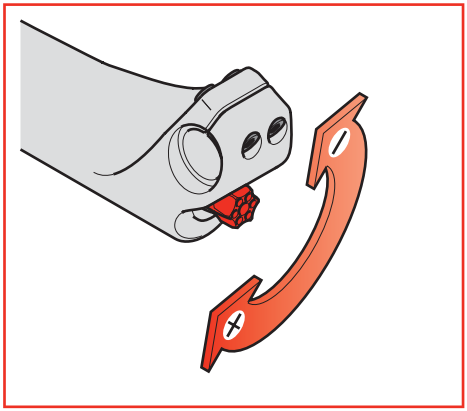

- By turning the adjuster clockwise, you increase the hydraulic damping during the compression phase.
- By turning the adjuster counter-clockwise, you reduce the hydraulic damping during the compression phase.

WARNING!

If your fork "bottoms" out, immediately adjust the compression adjustment or check the oil height of the fork. Incorrect compression adjust can result in fork damage, an accident, personal injury or death. Adjusting your oil height should be conducted by an authorized or knowledgable suspension service technician.

A "hard" compression adjustment offers more stability, and allows for a more aggressive riding style by making the mountain bike more reactive. A "softer" adjustment offers less stability with the advantage of a less "nervous" riding style.

NOTE

Sometimes changing the oil height may be necessary to obtain a perfect setting. Adjusting the oil height should be conducted by an authorized Marzocchi service center. Please address to an authorized Marzocchi service center if you require a different oil height.

5.3.2.3 Compression adjustment on end of the travel

Using the end of travel compression adjuster, located in the upper part of the left fork leg, it is possible to control the compression speed when the fork gets near to full travel. The compression adjustment can be done according to the user's needs, but it must be adjusted to a setting that will prevent the fork from "bottoming."

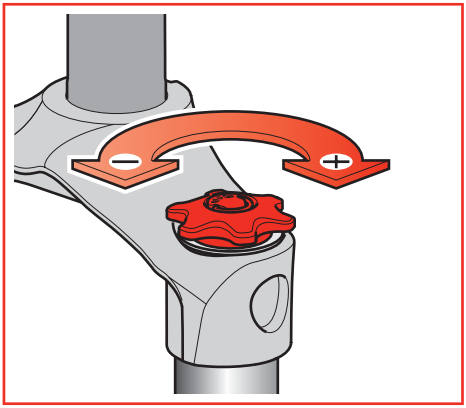

- By turning the adjuster clockwise, you increase the hydraulic damping in compreswsion on end of the travel.
- By turning the adjuster counter-clockwise, you reduce the hydraulic damping in compreswsion on end of the travel.

5.3.3 RC2

RC2	
Available adjusters	**Positions**
Rebound brake knob	Right upper cap
Compression brake knob	Right wheel axle clamp foot

This new system concept allows rebound and compression using two external adjusters.

5.3.3.1 Rebound adjustment

Using the expansion adjuster located in the upper part of the right fork leg, it is possible to control the fork rebound speed following compression

A correct adjustment of the rebound speed allows you to have a stable bike whose wheel can properly react to obstacles on the trail.

If the adjustment is too reactive, the forecarriage becomes unstable and the mountain bike may swing. Conversely, a rebound speed that is too slow makes overcoming multiple obstacles difficult. This is because the suspension cannot go back to a completely extended position between each obstacle.

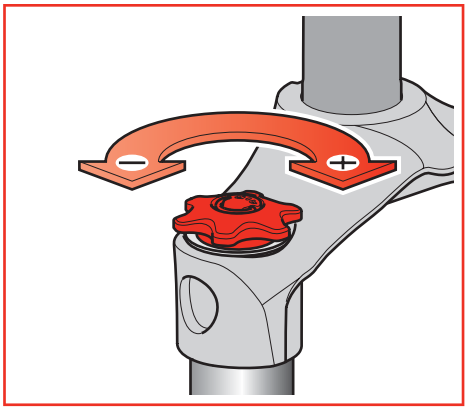

- By turning the adjuster clockwise, you increase the hydraulic damping making the fork slower during the rebound phase.
- By turning the adjuster counter-clockwise, you reduce the hydraulic damping making the fork more reactive during the rebound phase.

5.3.3.2 Compression adjustment

You can control the compression speed through the compression adjuster, located in the lower part of the right fork leg. The compression adjustment can be done according to the user's needs, but it must be adjusted to a setting that will prevent the fork from "bottoming.".

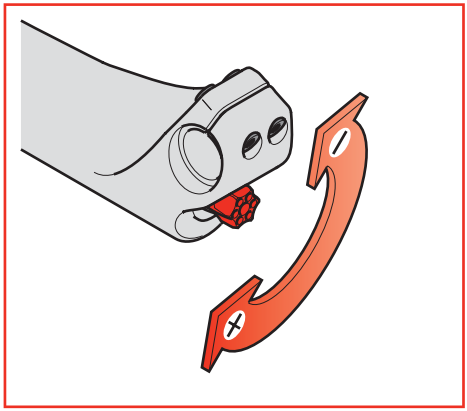

- By turning the adjuster clockwise, you increase the hydraulic damping during the compression phase.
- By turning the adjuster counter-clockwise, you reduce the hydraulic damping during the compression phase.

WARNING!

If your fork "bottoms" out, immediately adjust the compression adjustment or check the oil height of the fork. Incorrect compression adjust can result in fork damage, an accident, personal injury or death. Adjusting your oil height should be conducted by an authorized or knowledgable suspension service technician.

A "hard" compression adjustment offers more stability, and allows for a more aggressive riding style by making the mountain bike more reactive. A "softer" adjustment offers less stability with the advantage of a less "nervous" riding style.

NOTE

Sometimes changing the oil height may be necessary to obtain a perfect setting. Adjusting the oil height should be conducted by an authorized Marzocchi service center. Please address to an authorized Marzocchi service center if you require a different oil height.

5.3.4 RCV

RCV	
Available adjusters	**Positions**
Rebound brake knob	Right wheel axle clamp foot
Compression brake knob	Left wheel axle clamp foot

This new system concept allows rebound and compression to be regulated by means of the two external adjusters located in the lower part of every fork leg.

5.3.4.1 Rebound adjustment

Using the rebound adjuster located in the lower part of the right fork leg, it is possible to control the fork rebound speed following compression.

A correct adjustment of the rebound speed allows you to have a stable bike whose wheel can properly react to obstacles on the trail.

If the adjustment is too reactive, the forecarriage becomes unstable and the mountain bike may swing. Conversely, a rebound speed that is too slow makes overcoming multiple obstacles difficult. This is because the suspension cannot go back to a completely extended position between each obstacle.

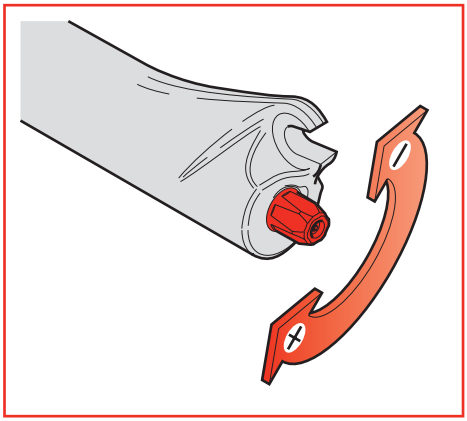

- By turning the adjuster clockwise, you increase the hydraulic damping making the fork slower during the rebound phase.
- By turning the adjuster counter-clockwise, you reduce the hydraulic damping making the fork more reactive during the rebound phase.

5.3.4.2 Compression adjustment

Using the compression adjuster located in the lower part of the left fork leg, it is possible to control compression speed.

The compression adjustment can be done according to the user's needs, but it must be adjusted to a setting that will prevent the fork from "bottoming.".

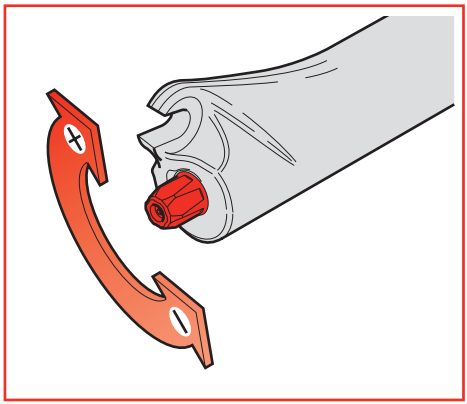

- By turning the adjuster clockwise, you increase the hydraulic damping during the compression phase.
- By turning the adjuster counter-clockwise, you reduce the hydraulic damping during the compression phase.

WARNING!

If your fork "bottoms" out, immediately adjust the compression adjustment or check the oil height of the fork. Incorrect compression adjust can result in fork damage, an accident, personal injury or death. Adjusting your oil height should be conducted by an authorized or knowledgable suspension service technician.

A "hard" compression adjustment offers more stability, and allows for a more aggressive riding style by making the mountain bike more reactive. A "softer" adjustment offers less stability with the advantage of a less "nervous" riding style.

NOTE

Sometimes changing the oil height may be necessary to obtain a perfect setting. Adjusting the oil height should be conducted by an authorized Marzocchi service center. Please address to an authorized Marzocchi service center if you require a different oil height.

5.3.5 RV

RV	
Available adjusters	**Positions**
Rebound brake knob	Right wheel axle clamp foot[1]

This new system concept allows rebound to be adjusted by means of an external adjuster located in the lower part of the right fork leg.

5.3.5.1 Rebound adjustment

Using the adjuster knob located in the lower part of the right fork leg, it rebound possible to control the fork rebound speed following compression.

A correct adjustment of the rebound speed allows you to have a stable bike whose wheel can properly react to obstacles on the trail.

If the adjustment is too reactive, the front of the bike becomes unstable and the mountain bike may swing. Conversely, a rebound speed that is too slow makes overcoming multiple obstacles difficult. This is because the suspension cannot go back to a completely extended position between each obstacle.

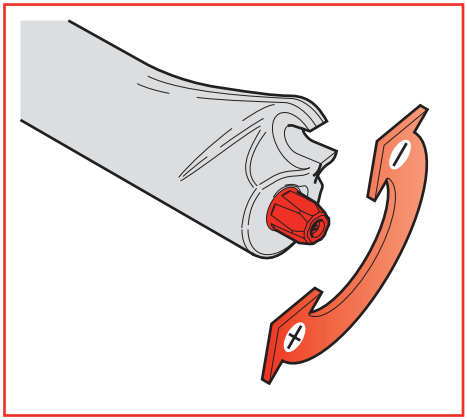

- By turning the adjuster clockwise, you increase the hydraulic damping making the fork slower during the rebound phase.
- By turning the adjuster counter-clockwise, you reduce the hydraulic damping making the fork more reactive during the rebound phase.

5.3.6 TST5

TST 5	
Available adjusters	**Positions**
TST5 knob (5 positions CL - AM + DS)	Right fork leg upper cap
Extended brake knob	Right wheel axle clamp foot

The TST5 handles fork behaviour in compression and rebound by virtue of revolutionary system valves. The TST5 system uses a sealed cartridge with a rubber lung for oil collection.

The TST5 system allows for adjustment of the suspension damping. The TST5 cartridge consists of a rebound adjuster, located in the lower area, and a 5-position compression adjuster, located in the upper area.

This allows the rider to obtain the best setting according to the type of trail.

5.3.6.1 Rebound adjustment

Using the expansion adjuster located in the lower part of the right fork leg, it is possible to control the fork rebound speed following compression.

A correct adjustment of the rebound speed allows you to have a stable bike whose wheel can properly react to obstacles on the trail.

If the adjustment is too reactive, the forecarriage becomes unstable and the mountain bike may swing. Conversely, a rebound speed that is too slow makes overcoming multiple obstacles difficult. This is because the suspension cannot go back to a completely extended position between each obstacle.

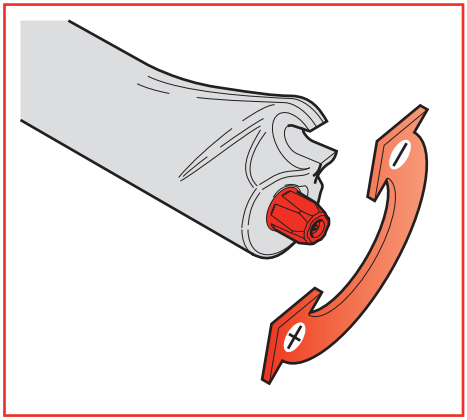

- By turning the adjuster clockwise, you increase the hydraulic damping making the fork slower during the rebound phase.
- By turning the adjuster counter-clockwise, you reduce the hydraulic damping making the fork more reactive during the rebound phase.

5.3.6.2 Compression adjustment / Suspension blocking

The adjuster located in the upper area has five main positions: (CL), (+), (AM), (-), and (DS). Thanks to these 5 positions, the rider can quickly obtain the best setting according to the type of trail (see **Table 13**).

WARNING!

NEVER us the "CL" position while riding downhill as the fork will not react properly when hitting obstacles, and can result in a loss of control of the bicycle, an accident, personal injury, or death.

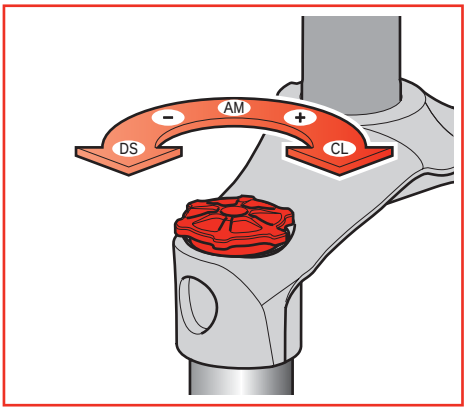

By turning the knob, you can adjust the compression damping and obtain the best setting according to the type of trail:

TST 5	
Position	**Function**
DS	Best setting for downhill
-	Best setting for "All Mountain"
AM	
+	
CL	Best setting for uphill, locked fork

Table 13 - *Compression position TST5 cartridge*

The TST5 system may be supplied with an optional remote control, to activate fork blocking.

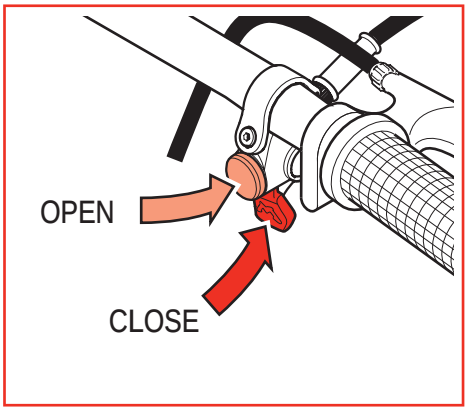

CLOSE - By pressing on the lever, modify the fork's hydraulic configuration, supplying a position suitable for climbs, corresponding to the «CL» position of the TST5, independently from the position of the adjuster present on the fork.

OPEN - After blocking, act on the release button to restore the adjustment previously selected using the TST5 adjuster.

WARNING!

NEVER us the "CLOSE" position while riding downhill as the fork will not react properly when hitting obstacles, and can result in a loss of control of the bicycle, an accident, personal injury, or death.

5.3.7 TST2

TST 2	
Available adjusters	**Positions**
TST2 lever command (2 positions OPEN/CLOSE)	Right fork leg upper cap
Extended brake knob	Right wheel axle clamp foot

The TST2 handles fork behaviour in compression and rebound by virtue of revolutionary system valves. The TST2 system uses a sealed cartridge completely full of oil.

The TST2 cartridge has a valve through which it is possible to pressurise the sealed cartridge.

The correct functioning pressure is 2 bar (30 psi); never use different pressures.

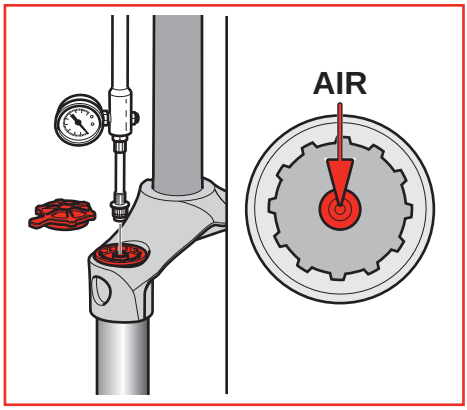

5.3.7.1 Rebound adjustment

Using the expansion adjuster located in the lower part of the right fork leg, it is possible to control the fork rebound speed following compression.

A correct adjustment of the rebound speed allows you to have a stable bike whose wheel can properly react to obstacles on the trail.

If the adjustment is too reactive, the forecarriage becomes unstable and the mountain bike may swing. Conversely, a rebound speed that is too slow makes overcoming multiple obstacles difficult. This is because the suspension cannot go back to a completely extended position between each obstacle.

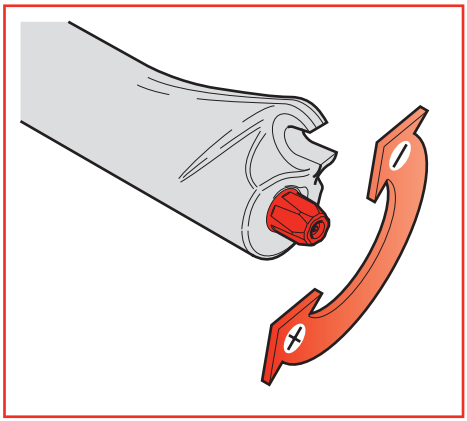

- By turning the adjuster clockwise, you increase the hydraulic damping making the fork slower during the rebound phase.
- By turning the adjuster counter-clockwise, you reduce the hydraulic damping making the fork more reactive during the rebound phase.

5.3.7.2 Suspension blocking

The adjustment has two positions.

CLOSE - When turning the knob clockwise, you activate the TST2 cartridge function. In this position the travel of the fork's legs is blocked. This position is only suitable for hard, steep climbs as it reduces the wobbles of the bike's fore-carriage.

OPEN - When turning the knob counterclockwise, you reset the fork's normal function by deactivating the TST2 cartridge function.

WARNING!

NEVER us the "CLOSE" position while riding downhill as the fork will not react properly when hitting obstacles, and can result in a loss of control of the bicycle, an accident, personal injury, or death.

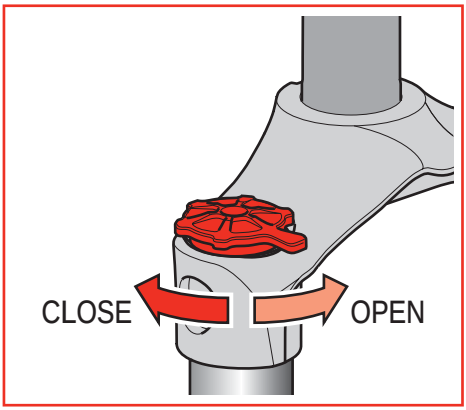

By turning the knob, you can adjust the compression damping and obtain the best setting according to the type of trai:

CLOSE - Rotate the knob clockwise to activate suspension block.

OPEN - Rotate the knob anti-clockwise to restore normal suspension.

The TST2 system can be equipped with an optional remote command in which case the knob on the fork is replaced by a command installed on the handlebar.

CLOSE - Press the lever to active suspension block.

OPEN - Press the lever to active suspension block.

5.3.8 ATA

ATA	
Available adjusters	**Positions**
ATA knob	Left fork leg upper cap
ATA air valve	Left upper cap
BOTTOM OUT AIR CHAMBER air valve	Left wheel axle clamp foot

The possibility of modifying the maximum travel and fork length so they can be adapted to the rider's needs and frame's geometry.

For correct calibration proceed in the following order:

- Take the travel to maximum by means of the ATA adjuster.
- Completely deflate the SFA chamber.
- Adjust the pressure of the BOTTOM OUT AIR CHAMBER.
- Adjust the pressure of the ATA air chamber.
- Adjust the travel using the ATA adjuster.

5.3.8.1 ATA air

The positive air chamber is pressurised by means of the ATA valve. The pressure of the negative chamber is automatically adapted on the basis pf the positive chamber pressure.

Correct adjustment of the ATA chamber is that allowing to reach initial sag requested (see par. 5.2).

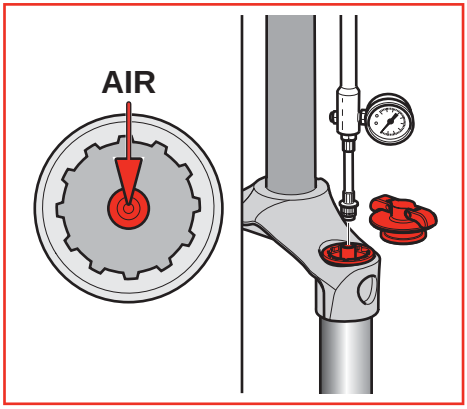

- Remove the protection cap.
- Tighten the pump adapter on the valve and inflate till reaching the pressure you wish.
- Refit the protection cap.

rider's weight	kg	< 65	65-75	75-90	> 90
	lbs	< 145	145-165	165-200	> 200
ATA air pressure	bar	7	8	9	10
	psi	103	117	132	147

Table 14 - *ATA air pressure*

5.3.8.2 BOTTOM OUT AIR CHAMBER air

By introducing pressurised air through the valve, it is possible to modify the damping of the forces generated during compression at the end of travel.

If the pressure is increased inside the fork leg, increase the damping during final compression.

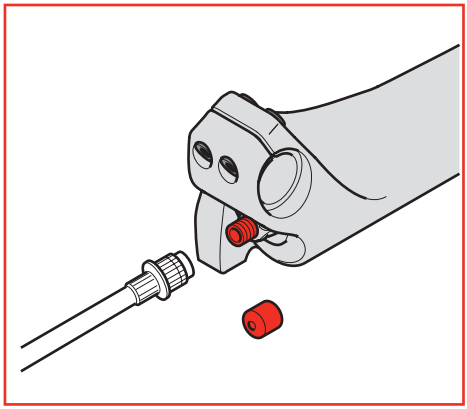

- Remove the protection cap.
- Tighten the pump adapter on the valve and inflate till reaching the pressure you wish.
- Refit the protection cap.

rider's weight	kg	< 65	65-75	75-90	> 90
	lbs	< 145	145-165	165-200	> 200
BOTTOM OUT AIR CHAMBER air pressure	bar	9	10	11	12
	psi	132	147	161	175

Table 15 - *BOTTOM OUT AIR CHAMBER ATA cartridge pressure air*

5.3.8.3 ATA adjuster

By turning the ATA knob it is possible to vary travel and length of the fork in a range of 40mm.

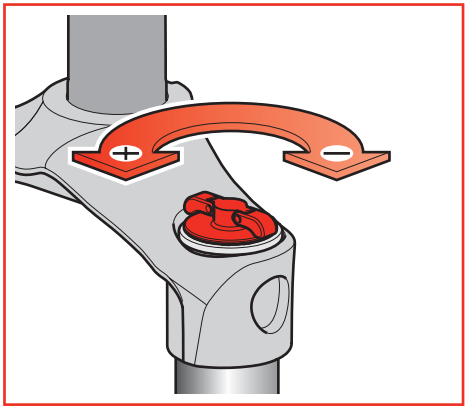

- By turning the knob in a clockwise direction the maximum travel and fork length are increased.
- By turning the knob in a counter-clockwise direction the maximum travel and fork length are increased.

5.3.9 ETA

ETA	
Available adjusters	**Positions**
ETA lever command (2 positions OPEN/CLOSE)	Left fork leg upper cap

The ETA cartridge is a system which limits travel with the distinction of working on the rebound rather than the compression as fork locking systems usually work.

Moreover the ETA cartridge does not completely block the fork which maintains about 30mm of travel.

The ETA cartridge facilitates pedalling in ascent.

- Travel reduced therefore less wavering
- Fore-carriage lowered therefore the lower position of the handlebar respect to its normal position facilitates pedalling when the front wheel would normally tend to lose adherence and lift up.
- About 30mm travel even when the cartridge is activated to surpass small obstacles and improve comfort respect to total blockage.

When this function is deactivated the MTB returns to normal, the bicycle returns to normal, the steering angle opens offering the best performance in descent or on rough ground.

Travel reduction is in proportion to how hard the rider is pedalling, the harder the pedalling, the lower it goes.

WARNING!

NEVER us the "CLOSE" position while riding downhill as the fork will not react properly when hitting obstacles, and can result in a loss of control of the bicycle, an accident, personal injury, or death.

5.3.9.1 Adjustment system

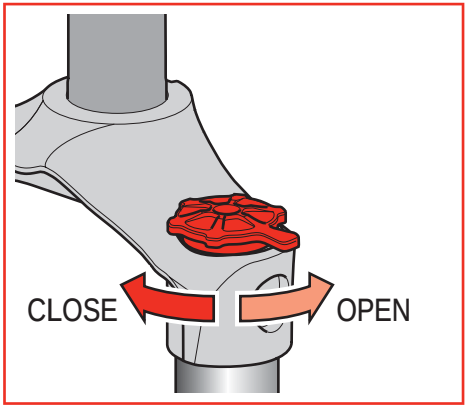

CLOSE - Rotate the knob clockwise to activate the ETA cartridge.

OPEN - Rotate the knob anti-clockwise to restore normal suspension.

The ETA system can be equipped with an optional remote command in which case the knob on the fork is replaced by a command installed on the handlebar.

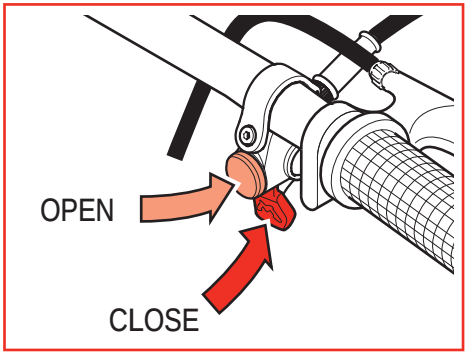

CLOSE - Press the lever to change the forks' hydraulic configuration activating the ETA cartridge

OPEN - After activation, use the release button to restore normal suspension.

6. SUMMARIZING TABLES

Model	*Available travels*
CORSA SL WORLD CUP	80 mm - 100 mm
CORSA SL RACE	80 mm - 100 mm
XC RETRO SL 700	90 mm -> 130 mm adjustable
XC RETRO SL 600	90 mm -> 130 mm adjustable
XC RETRO 700	100 mm - 130 mm
XC RETRO 600	100 mm - 130 mm
XC RETRO 500	100 mm - 120 mm - 130 mm
XC RETRO 400	100 mm - 130 mm
ALL MOUNTAIN SL 1	120 mm -> 150 mm adjustable
ALL MOUNTAIN SL 2	120 mm -> 150 mm adjustable
ALL MOUNTAIN 1	140 mm - 160 mm
ALL MOUNTAIN 2	140 mm - 160 mm
Z1 RC2 ETA	150 mm
4X WORLD CUP	110 mm
DIRT JUMPER 1	80 mm - 100 mm
DIRT JUMPER 2	80 mm - 100 mm
66 SL 1 ATA	140 mm -> 180 mm adjustable
66 SL 2 ATA	140 mm -> 180 mm adjustable
66 RC2X	160 mm - 180 mm
66 RC2 ETA	160 mm - 180 mm
66 RV ETA	160 mm - 180 mm
66 RCV	160 mm - 180 mm
66 RV	160 mm - 180 mm
888 SL ATA	160 mm -> 200 mm adjustable
888 RC2X WORLD CUP	200 mm
888 RC2X VA	200 mm
888 RC2 VA	200 mm
888 RCV	200 mm
888 RV	200 mm

Table 16 - *Available travels*

ENGLISH

Part to be tightened	Tightening torque (Nm)
V-brake locking pins	9 ± 1
Fork's top caps	10 ± 1
Adjuster locking screws	2 ± 0,5
Pumping rod / cartridge foot nuts	10 ± 1
Pumping rod foot screws	10 ± 1
Fender fixing screws	6 ± 1
Handlebar clamp fixing screws (888)	6 ± 1
Lower crown fixing screws (Z1, Dirt Jumper)	10 ± 1
Lower crown fixing screws (888)	6 ± 1
Lower crown fixing screws (888)	6 ± 1
Wheel axle screws	15 ± 1
Allen screws for wheel axles	6 ± 1

Table 17 - *Tightening torques*

ENGLISH

Positive air pressures - Preload air pressures					
Rider's weight	kg	55-70	70-80	80-95	95-110+
	lbs	120-155	155-180	180-210	210-220+
Positive air pressure	bar	2.00-2.75	2.40-3.10	2.90-3.80	3.60-4.50
	psi	30-40	35-45	42-52	52-65
Preload air pressure	bar	0 - 1.00			
	psi	0 - 15			

Air pressures SFA cartridge - Air pressures ATA cartridge					
Rider's weight	kg	< 65	65-75	75-90	> 90
	lbs	< 145	145-165	165-200	> 200
SFA air pressure	bar	7	8	9	10
	psi	103	117	132	147
PAR air pressure SFA cartridge	bar	9	10	11	12
	psi	132	147	161	175
ATA air pressure	bar	7	8	9	10
	psi	103	117	132	147
BOTTOM OUT AIR CHAMBER air pressure ATA cartridge	bar	9	10	11	12
	psi	132	147	161	175

Table 18 - *Recommended air pressure values*

7. WARRANTY

WARNING!

Always install, repair and use your Marzocchi Suspension System in strict compliance with it's owner's manual.

MARZOCCHI trademark licensed by Marzocchi S.p.A.

7.1a Warranty for EU countries

Marzocchi S.p.a. warrants that its new Suspension Systems are free from original conformity defects throughout a period of two (2) years from the date of the purchase, in accordance with Directive 99/ 44/EC.

The retail invoice or, if any, the warranty certificate dated and stamped by Marzocchi retailer, enclosed with the product, prove the commencement date of the warranty. In the event of a conformity defect within the aforesaid term, the purchaser should return the product to the Marzocchi retailer where he/she bought it, illustrating the defect and the reasons of the warranty claim.

The retailer will inform the purchaser when the product has been repaired or replaced.

Not covered

This warranty does not cover non-conformity defects after the purchase, such as damage resulting from accidents, alteration, neglect, misuse, abuse, improper use, improper assembly, repairs improperly performed, replacement parts or accessories not conforming to Marzocchi S.p.A.'s specifications, modifications not recommended or approved in writing by Marzocchi S.p.A., activities such as acrobatics, stunt jumping, ramp riding, racing, commercial use, competitive use, use in mountain biking or BMX parks, use on BMX trails, and/or normal wear or deterioration occasioned by the use of the suspension system. This warranty does not cover, as they are not original non-conformities, items subject to normal wear occasioned by use, including, but not limited to, oil, dust seals, oil seals, and bushings. In addition, this warranty is void in the event that the forks are used with rental bicycles. This warranty will be automatically void if the serial number of the Marzocchi Suspension System is altered, erased, defaced or otherwise subject to any tampering. Finally, this warranty will not cover Marzocchi second-hand suspension systems and in this case the retailer will offer a warranty for the second-hand product, without liability of any kind, either direct or indirect, of Marzocchi.

Territorial limitation

This warranty covers all the products bought in a EU country, except for products bought in a EU country but used in the

7.1b Warranty Rest of the World - USA included

If any component of your Marzocchi Suspension System is found to be defective in materials or workmanship within the term of this Limited Two Year Warranty (the "Agreement"), the defective component will be repaired or replaced, at the option of Marzocchi S.p.A., free of charge, within thirty (30) days after receipt of the Suspension System by an authorized Marzocchi dealer (for the USA, Marzocchi USA), freight prepaid, together with the original retail invoice or other evidence of the date of purchase.

Not covered

This warranty does not cover damage resulting from accidents, alteration, neglect, misuse, abuse, or improper use, lack of reasonable or proper maintenance, improper assembly, repairs improperly performed or replacement parts or accessories not conforming to Marzocchi S.p.A.'s specifications, modifications not recommended or approved in writing by Marzocchi S.p.A., activities such as acrobatics, stunt jumping, ramp riding, racing, commercial use, and / or normal wear or deterioration occasioned by the use of the suspension system. Items subject to normal wear or deterioration include but are not limited to oil, dust seals, oil seals, and bushings. In addition, this warranty is void in the event that the forks are used with any rental bicycles, unless Marzocchi S.p.A provided prior approval in writing for such use. This warranty also does not include any expenses related to the transportation of the Marzocchi Suspension System to or from an authorized Marzocchi dealer (for the USA, Marzocchi USA), labor costs to remove the Marzocchi Suspension System from the bicycle, or compensation for inconvenience or loss of use while the Marzocchi Suspension System is being repaired. This warranty will be automatically void if serial number of the Marzocchi Suspension System is altered, erased, defaced or otherwise subject to any tampering.

USA which the clauses of the "Warranty rest of the world – USA included" apply to. Some EU countries set mandatory rules which govern the warranty for consumer goods; should these rules be inconsistent with the terms of this warranty, national mandatory rules shall take precedence.

7.2 Purchaser

This warranty is made by Marzocchi S.p.A. with only the original purchaser of the Marzocchi Suspension System and does not extend to any third parties. The rights of the original purchaser under this warranty may not be assigned.

7.3 Term

The term of this warranty shall commence on the date of purchase and shall continue for a period of two (2) years from the date of the original purchase.

7.4 Procedure

In event of a defect covered by this warranty, the purchaser should contact an authorized Marzocchi dealer or a Marzocchi Service Centre (for the USA, Marzocchi USA).

7.5 Entire agreement

This warranty supersedes any and all oral or express warranties, statements or undertakings that may previously have been made, and contains the entire agreement between the parties with respect to the warranty of this Marzocchi Suspension System. Any and all warranties not contained in this warranty are specifically excluded.

7.6 Damages

Except as expressly provided by this warranty, Marzocchi S.p.A. **SHALL NOT BE RESPONSIBLE FOR ANY INCIDENTAL OR CONSEQUENTIAL DAMAGES ASSOCIATED WITH THE USE OF THE MARZOCCHI SUSPENSION SYSTEM OR A CLAIM UNDER THIS AGREEMENT, WHETHER THE CLAIM IS BASED ON CONTRACT, TORT OR OTHERWISE.** The foregoing statements of warranty are exclusive and lieu of all other remedies. Some states do not allow the exclusion or limitation of incidental or consequential damages, so this limitation or exclusion may not apply to you.

7.7 Disclaimer

ANY IMPLIED WARRANTY OF MERCHANTABILITY OR FITNESS FOR A PARTICULAR PURPOSE AND ALL IMPLIED WARRANTIES ARISING FROM A COURSE OF DEALING, USAGE OF TRADE, BY STATUTE OR OTHERWISE, IS HEREBY STRICTLY LIMITED TO THE TERM OF THIS WRITTEN WARRANTY. This Agreement shall be the sole and exclusive remedy available to the Purchaser with respect to this purchase. In the event of any alleged breach of any warranty or any legal action brought by the purchaser based on alleged negligence or other tortious conduct by Marzocchi S.p.A. the Purchaser's sole and exclusive remedy will be repair or replacement of defective materials as stated above. No dealer and no other agent or employee of Marzocchi S.p.A. is authorized to modify, extend or enlarge this warranty.

7.8 Warning

Always install, repair and use your Marzocchi Suspension System in strict compliance with it's owner's manual.

7.9 Other rights

This warranty gives you the specific legal rights, and you have also other rights which vary from state to state (USA only).

7.10 Applicable law

Any disputes arising out of this agreement or the use of this Marzocchi Suspension System will be governed by the laws of the country of Italy and will be decided by the Courts of Bologna, Italy.

04 - 2006 - Ed. 00

MARZOCCHI S.p.A.
[PHYSICAL] VIA GRAZIA, 2
40069 ZOLA PREDOSA
BOLOGNA, ITALIA
[TEL] ++39 051 6168711
[FAX] ++39 051 758857

MARZOCCHI USA
[PHYSICAL] 25213 ANZA DRIVE
VALENCIA, CALIFORNIA 91355
[TEL] 661 257 6630
[FAX] 661 257 6636

MARZOCCHI ASIA
[PHYSICAL] 36F-A2, NO760
CHUNG MING SOUTH ROAD
TAICHUNG, TAIWAN, R.O.C.
[TEL] +866 4 22634382
[FAX] +866 4 22634380

WWW.MARZOCCHI.COM

DEVELOPED IN ITALY

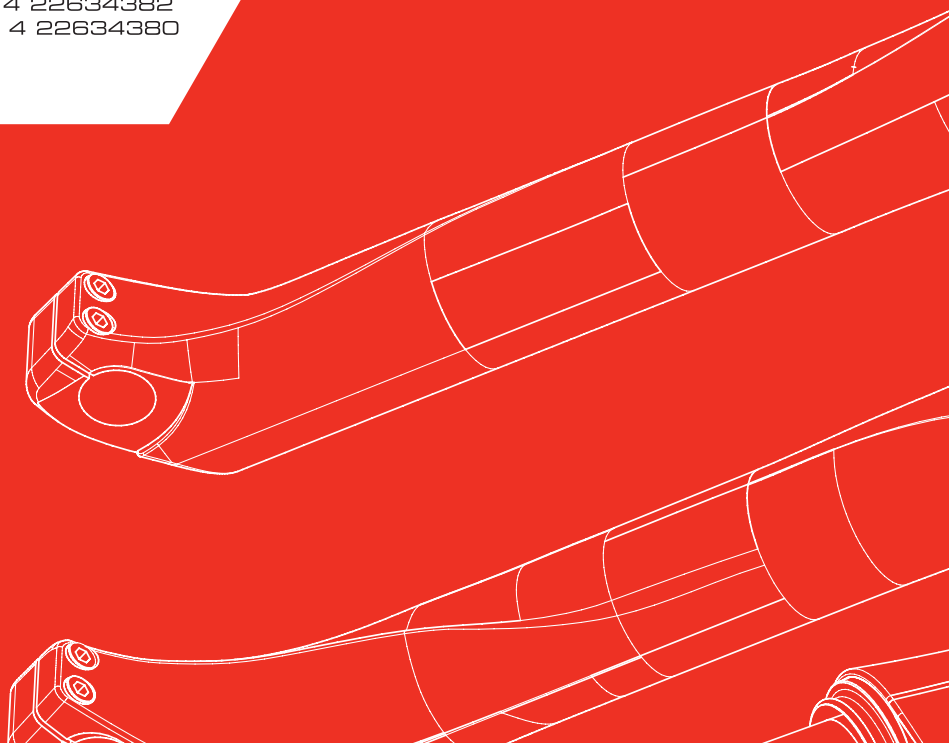

Cod. 9001190